amplicom

Digitalwecker mit schnurlosem Vibrationskissen
Digital alarm clock with cordless vibration pad
Réveil numérique avec horloge parlante, coussin vibrant inclus
Digitale wekker met spraakmelding voor tijd, inclusief trilkussen

Bedienungsanleitung
Operating Instructions
Mode d'emploi
Gebruiksaanwijzing

D
GB
F
NL

TCL200

amplicom

Bedienungsanleitung 3

Operating Instructions 19

Mode d’emploi 33

Gebruiksaanwijzing 49

1 Sicherheitshinweise

Lesen Sie diese Bedienungsanleitung sorgfältig durch.

Bestimmungsgemäße Verwendung

Dieser Wecker ist geeignet für das Wecken bzw. Signalisieren zu einer eingestellten Zeit oder durch eingehende Telefonsignale. Jede andere Verwendung gilt als nicht bestimmungsgemäß. Eigenmächtige Veränderungen oder Umbauten sind nicht zulässig. Öffnen Sie das Gerät in keinem Fall selbst und führen Sie keine eigenen Reparaturversuche durch.

Aufstellungsort

Vermeiden Sie Belastungen durch Rauch, Staub, Erschütterungen, Chemikalien, Feuchtigkeit, Hitze oder direkte Sonneneinstrahlung.

Herzschrittmacher

⚠ **Achtung:** Zu implantierten Herzschrittmachern sollte immer ein Abstand von mindestens 15 cm eingehalten werden, um eventuelle Störungen zu vermeiden.

Netzteil

⚠ **Achtung:** Verwenden Sie nur das mitgelieferte Steckernetzteil, da andere Netzteile das Gerät beschädigen können. Sie dürfen den Zugang zum Steckernetzteil nicht durch Möbel oder andere Gegenstände versperren.

Energy Efficient

Das mitgelieferte Netzteil erfüllt die Ökodesign-Anforderungen der Europäischen Union (Richtlinie 2005/32/EG). Dies bedeutet, dass sowohl im Betrieb als auch im Ruhezustand der Stromverbrauch im Vergleich zu Netzteilen älterer Bauart deutlich niedriger ist.

Aufladbare Akkus

⚠ **Achtung:** Werfen Sie Akkus nicht ins Feuer. Verwenden Sie nur Akkus des gleichen Typs!

Entsorgung

Wollen Sie Ihr Gerät entsorgen, bringen Sie es zur Sammelstelle Ihres kommunalen Entsorgungsträgers (z. B. Wertstoffhof). Nach dem Elektro- und Elektronikgerätegesetz sind Besitzer von Altgeräten gesetzlich verpflichtet, alte **Elektro- und Elektronikgeräte** einer getrennten Abfallerfassung zuzuführen. Das Symbol bedeutet, dass Sie das Gerät auf keinen Fall in den Hausmüll werfen dürfen!

Gefährdung von Gesundheit und Umwelt durch Akkus und Batterien!

Akkus und Batterien nie öffnen, beschädigen, verschlucken oder in die Umwelt gelangen lassen.

Sie können giftige und umweltschädliche Schwermetalle enthalten. Sie sind gesetzlich verpflichtet, Akkus und Batterien beim batterievertreibenden Handel sowie bei zuständigen Sammelstellen, die entsprechende Behälter bereitstellen, sicher zu entsorgen. Die Entsorgung ist unentgeltlich. Die Symbole bedeuten, dass Sie Akkus und Batterien auf keinen Fall in den Hausmüll werfen dürfen und sie über Sammelstellen der Entsorgung zugeführt werden müssen.

Verpackungsmaterialien entsorgen Sie entsprechend den lokalen Vorschriften.

D

2 Bedienelemente

Wecker (Vorderansicht)

1 Snooze-Taste, Uhrzeit ansagen
2 LED: Alarm 1 “ON (an)” / “OFF (aus)”
3 Drehregler Alarm “ON (an)” / “OFF (aus)”
4 LED: Alarm 2 “ON (an)” / “OFF (aus)”
5 Alarm wiederholen
6 Auswahl hoch
7 Auswahl runter, Sprachauswahl
8 Wochentag und Uhrzeit einstellen
9 Weckzeit und Weckzeitraum einstellen
10 LED: Weckzeitraum Montag bis Freitag “ON (an)” / “OFF (aus)”
11 Display
12 LED: PM (bei 12 Stunden-Anzeige)*

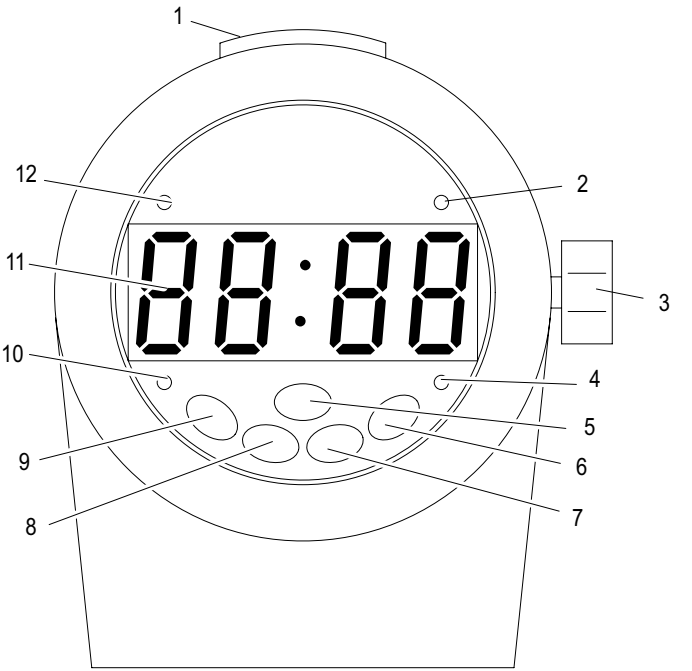

D

Wecker (Rückansicht)

13 Drehregler Lautstärke
14 Drehregler für 5 Signaltöne
15 Drehregler Tonhöhe
16 Schiebeschalter “nur Vibration”, “nur Signalton”, “Signalton + Vibration”
17 Schiebeschalter Blinklicht “ON (an)” / “OFF (aus)”
18 Schiebeschalter Schlummerfunktion, “0 Min.”, “5 Min.”, “15 Min.”
19 Schiebeschalter automatischer Dimmer “ON (an)” / “OFF (aus)”
20 Telefonanschluss
21 Netzteilanschluss
22 Anschluss Vibrationskissen
23 Akkufach (Unterseite)
24 Schiebeschalter “Weckzeitraum 1”, “Weckzeitraum 2” und “Weckzeitraum 1 + 2”

*nur bei englischer Sprachauswahl

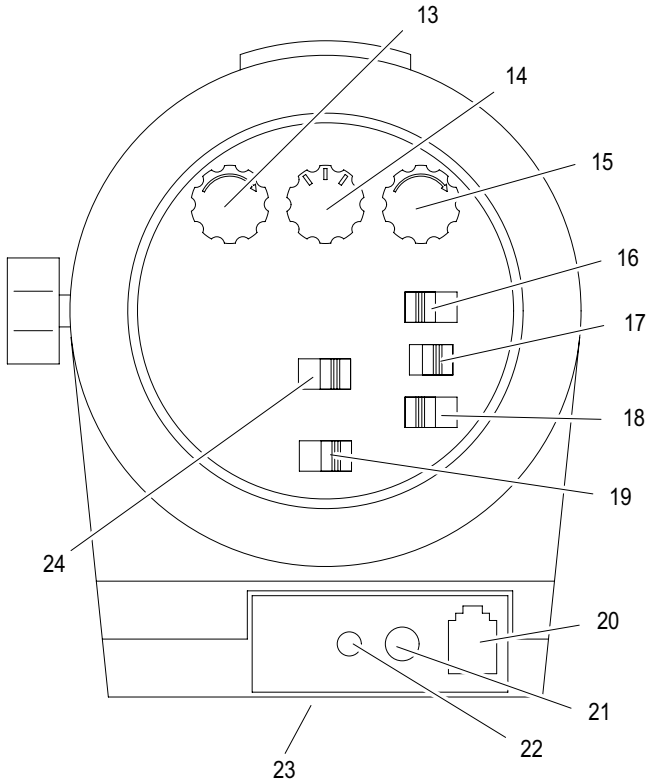

D

Bedienelemente

Vibrationskissen

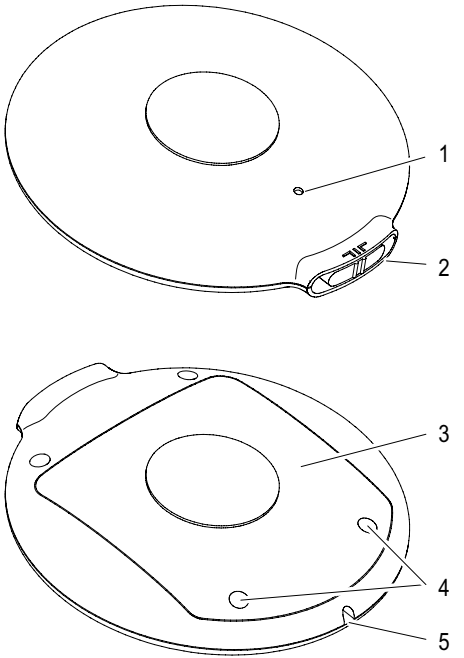

1 LED: ON (an) / OFF (aus) / Akku laden
2 Schiebeschalter Vibrationskissen ON (an) / OFF (aus)
3 Akkufach
4 Schrauben Akkufach
5 Anschluss Verbindungskabel

Statusanzeigen Vibrationskissen

LED Pos. 1	Eingeschaltet: LED blinkt grün alle 2 Sek. Ladevorgang: LED ist rot Akku leer: LED blinkt rot

D

Service-Hotline Deutschland: Tel. 0180 5 001388 Kosten bei Drucklegung: 14 ct/Min. aus dem dt. Festnetz; maximal 42 ct/Min. aus den Mobilfunknetzen

3 Gerät in Betrieb nehmen

Sicherheitshinweise

Achtung: Lesen Sie vor der Inbetriebnahme unbedingt die Sicherheitshinweise in Kapitel 1.

Verpackungsinhalt prüfen

Zum Lieferumfang gehören:

Inhalt	TCL 200
Digitalwecker	1
Netzteil	1
Vibrationskissen	1
Verbindungskabel Vibrationskissen	1
Akkus Digitalwecker	2
Akkupack Vibrationskissen (integriert)	1
Telefonanschlusskabel	1
Bedienungsanleitung	1
Akkufachabdeckung	1

Wecker anschließen

Um den Wecker in Betrieb nehmen zu können, befolgen Sie bitte die folgenden Schritte:

1. Legen Sie zuerst die mitgelieferten Akkus in das Akkufach des Weckers ein.

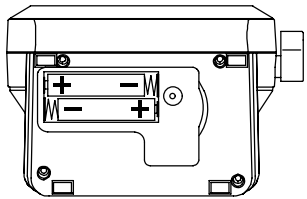

Achten Sie auf das polrichtige Einlegen der Akkus.

2. Setzen Sie die Akkufachabdeckung auf der Unterseite des Weckers ein.
3. Verschrauben Sie die Akkufachabdeckung mit dem Gehäuse des Weckers.

D

4. Schließen Sie das Gerät wie auf der Skizze abgebildet an.

> ⚠ Verwenden Sie nur das mitgelieferte Telefonanschlusskabel, da das Gerät mit einem anderen Telefonanschlusskabel eventuell nicht funktioniert.

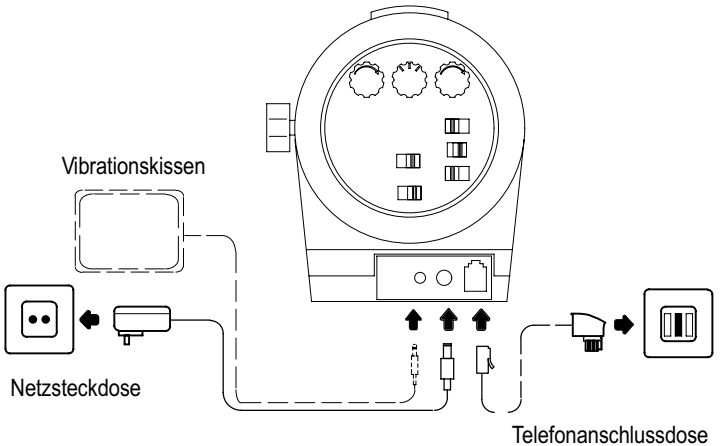

> ⚠ Um den Wecker an einem Telefonanschluss als Klingelverstärker nutzen zu können, benötigen Sie unter Umständen einen passenden Adapter. Diesen erhalten Sie im Fachhandel.

> ⚠ Verwenden Sie nur das mitgelieferte Netzteil mit den Ausgangsdaten 12 V_{DC}, 670 mA.

D

Grundeinstellungen

Um den digitalen Wecker TCL 200 nutzen zu können, müssen Sie zuerst einige Einstellungen vornehmen.

Sprache einstellen

1. Drücken Sie kurz die Taste Snooze-Verzögerung (1), um die eingestellte Sprache zu testen. Der Wecker sagt Ihnen die eingestellte Uhrzeit und den Wochentag an.
2. Wenn die eingestellte Sprache geändert werden soll, drücken Sie die Taste (7) für 10 Sekunden. Der Wecker wird die Sprache ändern und Ihnen in der dann eingestellten Sprache Uhrzeit und Wochentag ansagen.

> ⚠ Die Reihenfolge der Sprachen ist:
> deutsch - französisch - italienisch - spanisch - englisch

Uhrzeit und Wochentag einstellen

1. Drücken Sie die Taste (8) für 5 Sekunden. Der Wecker sagt Ihnen den eingestellten Wochentag an.
2. Drücken Sie sooft wie nötig die Taste (6) oder (7), um den aktuellen Wochentag einzustellen. Der Wecker wird Ihnen den aktuell eingestellten Wochentag ansagen.

> ⚠ Wenn die Sprachausgabe auf englisch eingestellt ist, dann wählen Sie jetzt das gewünschte Zeitformat. Drücken Sie die Taste (6) oder (7), um zwischen 12- oder 24-Stunden Anzeige zu wählen. Drücken Sie nach der Auswahl kurz die Taste (8). Ignorieren Sie Schritt 3.

3. Drücken Sie im Anschluss kurz die Taste (8). Der Wecker wird Ihnen die aktuell eingestellte Stunde ansagen.
4. Drücken Sie sooft wie nötig die Taste (6) oder (7), um die aktuelle Stunde einzustellen. Der Wecker wird Ihnen die aktuell eingestellte Stunde ansagen.

Service-Hotline Deutschland: Tel. 0180 5 001388 Kosten bei Drucklegung: 14 ct/Min. aus dem dt. Festnetz; maximal 42 ct/Min. aus den Mobilfunknetzen

5. Drücken Sie im Anschluss kurz die Taste (8). Der Wecker wird Ihnen die aktuell eingestellten Minuten ansagen.
6. Drücken Sie sooft wie nötig die Taste (6) oder (7), um die aktuellen Minuten einzustellen. Der Wecker wird Ihnen die aktuell eingestellten Minuten ansagen.
7. Drücken Sie zum Abschluss kurz die Taste (8). Der Wecker wird Ihnen die vollständige Einstellung ansagen.

Weckzeit und Weckzeitraum einstellen

⚠ Durch Auswahl eines Weckzeitraums wird die eingestellte Weckzeit an diesen Tagen automatisch wiederholt.

☞ Der Drehregler (3) muss eingeschaltet sein, damit Sie eine Weckzeit programmieren können.

1. Wählen Sie mit dem Schiebeschalter (24) einen Weckzeitraum (”Weckzeitraum 1” oder “Weckzeitraum 2”).
2. Drücken Sie die Taste (9) für 5 Sekunden. Der Wecker sagt Ihnen die eingestellte Stunde an.
3. Drücken Sie sooft wie nötig die Taste (6) oder (7), um die Stunde einzustellen. Der Wecker wird Ihnen die eingestellte Stunde ansagen.
4. Drücken Sie im Anschluss kurz die Taste (9). Der Wecker wird Ihnen die eingestellten Minuten ansagen.
5. Drücken Sie sooft wie nötig die Taste (6) oder (7), um die Minuten einzustellen. Der Wecker wird Ihnen die eingestellten Minuten ansagen.
6. Drücken Sie im Anschluss kurz die Taste (9). Der Wecker wird Ihnen den eingestellten Weckzeitraum ansagen.

⚠ Ihnen stehen drei verschiedene Weckzeiträume zur Verfügung: Montag bis Freitag (1 - - 5), Montag bis Sonntag (1 - - 7) und Samstag + Sonntag (6 - - 7).

7. Drücken Sie sooft wie nötig die Taste (6) oder (7), um den Weckzeitraum einzustellen. Der Wecker wird Ihnen den eingestellten Weckzeitraum ansagen.
8. Drücken Sie zum Abschluss kurz die Taste (9). Der Wecker wird Ihnen die vollständige Einstellung ansagen.

Art der Signalisierung auswählen

Wählen Sie mit dem Schiebeschalter (16) die Art der Signalisierung aus. Von links nach rechts stehen Ihnen drei Einstellungen zur Verfügung (“nur Vibration”, “nur Signalton” oder “Signalton + Vibration”)

Lautstärke einstellen

Stellen Sie mit dem Drehregler (13) die gewünschte Lautstärke ein. Stellen Sie die Lautstärke zunächst auf “Leise” (Drehrichtung links) und steigern Sie die Lautstärke langsam.

Ein längeres Hören bei voller Lautstärke des Geräts kann das Gehör des Benutzers schädigen.

Signalton einstellen

Stellen Sie mit dem Drehregler (14) den gewünschten Signalton ein.

Tonhöhe einstellen

Stellen Sie mit dem Drehregler (15) die gewünschte Tonhöhe des Signaltons ein.

Entscheiden Sie sich mithilfe der Drehregler für Lautstärke und Tonhöhe für einen für Sie bei möglichst geringer Lautstärke gut hörbaren Ton. Je nach Beeinträchtigung des Gehörs können Sie vielleicht tiefe oder hohe Töne auch bei geringeren Lautstärken wahrnehmen.

Gerät in Betrieb nehmen

Alarm aktivieren

Wenn Sie den Alarm zur ausgewählten Uhrzeit aktivieren wollen, drehen Sie den Drehschalter (3) nach rechts auf “ON”.

Vibrationskissen in Betrieb nehmen

Um das Vibrationskissen in Betrieb nehmen zu können, müssen Sie dieses erst vollständig laden.

1. Verbinden Sie den Wecker mithilfe des Netzteils mit dem Stromnetz.
2. Entfernen Sie den kleinen Gummistopper im Schiebeschalter des Vibrationskissens.
3. Stecken Sie das Verbindungskabel in die Buchse des Vibrationskissens und in die Vibrationskissen-Anschlussbuchse am Wecker.
4. Die LED am Vibrationskissen leuchtet rot.
5. Wenn das Vibrationskissen vollständig geladen ist, trennen Sie es von dem Verbindungskabel zum Wecker.
6. Schalten Sie das Vibrationskissen mit dem Schiebeschalter am Vibrationskissen an.
7. Stellen Sie am Wecker die Signalart auf “Vibration” oder “Signalton + Vibration”.

Bei jedem vom Wecker ausgelösten Signal vibriert das Kissen so lange bis der Signalvorgang durch Drücken der Snooze-Taste (1) unterbrochen wird.

D

Telefonsignal nutzen

Sie können den Wecker TCL 200 auch zur Anrufsignalisierung nutzen. Verbinden Sie den Wecker TCL 200 wie in der Anschlussgrafik aufgezeigt mit Ihrer Telefonanschlussdose.

Nun wird jeder eingehende Anruf auf Ihren Wecker umgeleitet und die Signalfunktion löst bei einem eingehenden Anruf aus, unabhängig von der eingestellten Signalzeit.

Service-Hotline Deutschland: Tel. 0180 5 001388 Kosten bei Drucklegung: 14 ct/Min. aus dem dt. Festnetz; maximal 42 ct/Min. aus den Mobilfunknetzen

4 Einstellungen und Funktionen

Alarm aktivieren / deaktivieren

Aktivieren Sie den Alarm durch Drehen des Reglers (3). Links “OFF” (aus) oder rechts “ON” (an).

Lautstärke einstellen

☞ Der Alarm- und Telefonton beginnt leise und erhöht sich langsam bis zum Maximum.

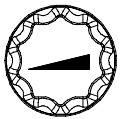

Stellen Sie die Signallautstärke durch Drehen des Lautstärke-Drehreglers (4) auf die gewünschte Lautstärke ein. Stellen Sie die Lautstärke zunächst auf Leise und steigern Sie die Lautstärke langsam.

Ein längeres Hören bei voller Lautstärke des Geräts kann das Gehör des Benutzers schädigen.

Signalton auswählen

Wählen Sie durch Drehen des Drehreglers (5) den gewünschten Signalton.

Tonhöhe einstellen

Wählen Sie durch Drehen des Drehreglers (3) die gewünschte Tonhöhe.

Dimmer einstellen

Durch Bewegen des Schiebeschalters (19) können Sie das Display dimmen. In der Position “ON” (an) erfolgt eine automatische Helligkeitsanpassung. In der Position “OFF” (aus) ist die Automatik abgeschaltet.

Signalzeitraum auswählen

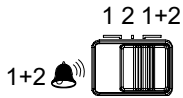

Durch Bewegen des Schiebeschalters (24) können Sie zwischen den eingestellten Weckzeiträumen wählen. Von links nach rechts stehen Ihnen drei Einstellungen zur Verfügung (”Weckzeitraum 1”, “Weckzeitraum 2” oder “Weckzeitraum 1 + 2”).

Signalisierung auswählen

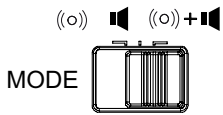

Durch Bewegen des Schiebeschalters (16) können Sie die Art der Signalisierung auswählen. Von links nach rechts stehen Ihnen drei Einstellungen zur Verfügung (“nur Vibration”, “nur Signalton” oder “Signalton + Vibration”)

D

Einstellungen und Funktionen

Schlummerfunktion einstellen

Durch Bewegen des Schiebeschalters (18) können Sie die Dauer der Schlummerfunktion einstellen. Von links nach rechts stehen Ihnen drei Einstellungen zur Verfügung (”0 min”, “5 min” oder “15 min”)

Schlummerfunktion aktivieren

Durch Drücken der Snooze-Taste (1) können Sie die verzögerte Weckwiederholung aktivieren. Um die Schlummerfunktion einzustellen, siehe “Schlummerfunktion einstellen”.

Blinklicht einstellen

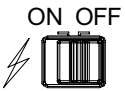

Durch Bewegen des Schiebeschalters (8) können Sie einstellen, ob das Blinklicht in der Snooze-Taste zusätzlich zum eingestellten Signal blinken soll. Von links nach rechts stehen Ihnen zwei Einstellungen zur Verfügung ”ON” (an) oder “OFF” (aus).

Wochentag und Uhrzeit einstellen

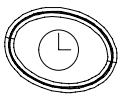

Drücken Sie diese Taste (8) 5 Sekunden, um Wochentag und Uhrzeit einzustellen.

Weckzeit und Weckzeitraum einstellen

Drücken Sie diese Taste (9) 5 Sekunden, um die Weckzeit und den Weckzeitraum einzustellen. Sie stellen die Weckzeit ein, auf der der Schiebeschalter (24) eingestellt ist (”Weckzeitraum 1” oder “Weckzeitraum 2”). Ist der Schiebeschalter (24) auf “Weckzeitraum 1 + 2” eingestellt, hat die Taste keine Funktion.

Auswahl hoch

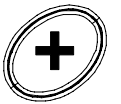

Drücken Sie diese Taste (6), wenn der im Display angezeigte Wert um eins nach oben geändert werden soll.

Auswahl runter

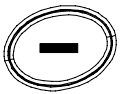

Drücken Sie diese Taste (7), wenn der im Display angezeigte Wert um eins nach unten geändert werden soll.

Signal wiederholen

Drücken Sie diese Taste (5) während eines Alarms. Der Alarm wird beendet und der Wecker stellt dieselbe Weckzeit für den darauf folgenden Tag ein.

Vibrationskissen einschalten

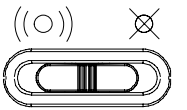

Wenn Sie das mitgelieferte Vibrationskissen angeschlossen haben, können Sie mit dem Schalter am Vibrationskissen die Vibrationsfunktion ein und ausschalten. Von links nach rechts stehen Ihnen zwei Einstellungen zur Verfügung (”Funktion ein” oder “Funktion aus”).

D

Service-Hotline Deutschland: Tel. 0180 5 001388 Kosten bei Drucklegung: 14 ct/Min. aus dem dt. Festnetz; maximal 42 ct/Min. aus den Mobilfunknetzen

5 Falls es Probleme gibt

Service-Hotline

Haben Sie Probleme mit Ihrem Gerät, kontrollieren Sie zuerst die folgenden Hinweise. Bei technischen Problemen können Sie sich an unsere Service-Hotline unter Tel. 0180 5 001388 (Kosten aus dem dt. Festnetz bei Drucklegung: 14 ct/Min., maximal 42 ct/Min. aus den Mobilfunknetzen) wenden. Bei Garantieansprüchen wenden Sie sich an Ihren Fachhändler. Die Garantiezeit beträgt 2 Jahre.

Fragen und Antworten

Fragen	Antworten
Keine Funktion möglich	- Akkus sind leer oder nicht eingelegt. - Netzteil ist nicht eingesteckt.
Vibrationskissen funktioniert nicht	- Akkupack ist leer oder defekt. - Akkupacks können bei Amplicon bestellt werden. - Vibrationskissen ist nicht eingeschaltet. - Außer Reichweite des Weckers.
Alarmfunktion löst nicht aus	- Alarm ist nicht eingeschaltet; drehen Sie den Regler auf “On” (an).

D

6 Technische Daten

Digitalwecker	Wert
Frequenz:	433 MHz
Stromversorgung:	Eingang: 210~240 V_{AC}, 50/60 Hz Ausgang: 12 V_{DC}, 670 mA
Akkus:	2 x AAA 1.2 V, 500 mAh, Ni-MH
Erstmalige Ladezeit:	Bis zu 16 h
Zulässige Umgebungstemperatur:	0 °C bis 40 °C
Zulässige Lagertemperatur:	-20 °C bis 60 °C
Sendeleistung:	10 dBm
Abmessungen L / B / H:	80 x 130 x 146 mm
Gewicht:	346 g

Vibrationskissen	Wert
Reichweite:	Draußen: ca. 100 m
Akkupack:	3 x AAA 3.6 V, 800 mAh, Ni-MH
Erstmalige Ladezeit:	Bis zu 16 h
Zulässige Umgebungstemperatur:	0 °C bis 40 °C
Zulässige Lagertemperatur:	-20 °C bis 60 °C
Abmessungen L / B / H:	115 x 110 x 35 mm
Gewicht:	178 g

D

Service-Hotline Deutschland: Tel. 0180 5 001388 Kosten bei Drucklegung: 14 ct/Min. aus dem dt. Festnetz; maximal 42 ct/Min. aus den Mobilfunknetzen

7 Pflegehinweise / Garantie

Pflegehinweise

- Reinigen Sie die Gehäuseoberflächen mit einem weichen und fusselfreien Tuch.
- Verwenden Sie keine Reinigungsmittel oder Lösungsmittel.

Garantie

AMPLICOM - Geräte werden nach den modernsten Produktionsverfahren hergestellt und geprüft. Ausgesuchte Materialien und hoch entwickelte Technologien sorgen für einwandfreie Funktion und lange Lebensdauer. Ein Garantiefall liegt nicht vor, wenn die Ursache einer Fehlfunktion des Geräts bei dem Telefonnetzbetreiber oder einer eventuell zwischengeschalteten Nebenstellenanlage liegt. Die Garantie gilt nicht für die in den Produkten verwendeten Batterien, Akkus oder Akkupacks. Die Garantiezeit beträgt 24 Monate, gerechnet vom Tage des Kaufs.

Innerhalb der Garantiezeit werden alle Mängel, die auf Material- oder Herstellungsfehler zurückzuführen sind, kostenlos beseitigt. Der Garantieanspruch erlischt bei Eingriffen durch den Käufer oder durch Dritte. Schäden, die durch unsachgemäße Behandlung oder Bedienung, natürliche Abnutzung, durch falsches Aufstellen oder Aufbewahren, durch unsachgemäßen Anschluss oder Installation sowie durch höhere Gewalt oder sonstige äußere Einflüsse entstehen, fallen nicht unter die Garantieleistung. Wir behalten uns vor, bei Reklamationen die defekten Teile auszubessern, zu ersetzen oder das Gerät auszutauschen. Ausgetauschte Teile oder ausgetauschte Geräte gehen in unser Eigentum über. Schadenersatzansprüche sind ausgeschlossen, soweit sie nicht auf Vorsatz oder grober Fahrlässigkeit des Herstellers beruhen.

Sollte Ihr Gerät dennoch einen Defekt innerhalb der Garantiezeit aufweisen, wenden Sie sich bitte unter Vorlage Ihrer Kaufquittung ausschließlich an das Geschäft, in dem Sie Ihr AMPLICOM - Gerät gekauft haben. Alle Gewährleistungsansprüche nach diesen Bestimmungen sind ausschließlich gegenüber Ihrem Fachhändler geltend zu machen. Nach Ablauf von zwei Jahren nach Kauf und Übergabe unserer Produkte können Gewährleistungsrechte nicht mehr geltend gemacht werden.

D

Konformitätserklärung

Dieses Gerät erfüllt die Anforderungen der EU-Richtlinie:

1999/5/EG Richtlinie über Funkanlagen und Telekommunikationsendeinrichtungen und die gegenseitige Anerkennung ihrer Konformität. Die Konformität mit der o. a. Richtlinie wird durch das CE-Zeichen auf dem Gerät bestätigt.

Für die komplette Konformitätserklärung nutzen Sie bitte den kostenlosen Download von unserer Website www.amplicom.eu.

Notizen

Wichtige Garantiehinweise

Die Garantiezeit für Ihr AMPLICOM - Produkt beginnt mit dem Kaufdatum. Ein Garantieanspruch besteht bei Mängeln, die auf Material- oder Herstellungsfehler zurückzuführen sind. Der Garantieanspruch erlischt bei Eingriffen durch den Käufer oder durch Dritte. Schäden, die durch unsachgemäße Behandlung oder Bedienung, natürliche Abnutzung, durch falsches Aufstellen oder Aufbewahren, durch unsachgemäßen Anschluss oder Installation sowie durch höhere Gewalt oder sonstige äußere Einflüsse entstehen, fallen nicht unter die Garantieleistung.

BITTE WENDEN SIE SICH IM GARANTIEFALL AUSSCHLIESSLICH AN DEN HÄNDLER, BEI DEM SIE DAS GERÄT GEKAUFT HABEN, UND VERGESSEN SIE NICHT, DEN KAUFBELEG VORZULEGEN.

UM UNNÖTIG LANGE WARTEZEITEN ZU VERMEIDEN, SENDEN SIE REKLAMATIONSGERÄTE BITTE NICHT AN UNSERE BÜROADRESSE.

BEI FRAGEN ZUR BEDIENUNG UND GARANTIELEISTUNG LESEN SIE BITTE DIE BEDIENUNGSANLEITUNG ODER WENDEN SIE SICH AN UNSERE HOTLINE:
0180 500 13 88
(Kosten bei Drucklegung:14ct/Min. aus dem dt. Festnetz,
maximal 42 ct/Min. aus den Mobilfunknetzen)

AUDIOLINE GmbH
Neuss
Internet: www.amplicom.eu - E-mail: info@audioline.de

Version 1.0 - 28.01.2010

1 Safety Information

Please read this operating instruction manual thoroughly.

Intended use

This alarm clock is designed to provide an acoustic alarm or alert signal at a set time or on receipt of a telephone call. Any other use is considered unintended use. Unauthorised modification or reconstruction is not permitted. Under no circumstances open the device or complete any repair work yourself.

Installation location

Prevent excessive exposure to smoke, dust, vibration, chemicals, moisture, heat and direct sunlight.

Heart pacemaker

Attention: Always maintain a distance of at least 15 cm to implanted heart pacemakers to prevent any possible interference.

Power adapter plug

Attention: Only use the power adapter plug supplied because other power supplies could damage the equipment. Ensure access to the power adapter plug is not obstructed by furniture or such.

Energy Efficient

The power adapter plug supplied fulfils the eco-design directive of the European Council (Directive 2005/32/EC). This means that power consumption is considerably lower than power adapter plugs of an earlier design both in operating and idling modes.

Rechargeable batteries

Attention: Never throw batteries into a fire. Only use batteries of the same type.

Disposal

In order to dispose of your device, take it to a collection point provided by your local public waste authorities (e.g. recycling centre). According to laws on the disposal of electronic and electrical devices, owners are obliged to dispose of old **electronic and electrical devices** in a separate waste container. The adjacent symbol indicates that the device must not be disposed of in normal domestic waste!

Batteries represent a hazard to both health and the environment!

Never open, damage or swallow batteries, nor allow them to get into the environment.

They may contain toxic and ecologically hazardous heavy metals. You are legally obliged to dispose of batteries safely at the point of sale or at appropriate collection points provided by your local public waste authorities. Disposal is free of charge. The adjacent symbols indicate that batteries must not be disposed of in normal domestic waste but at authorised collection points.

Packaging materials must be disposed of according to local regulations.

GB

2 Operating Elements

Alarm clock (front view)

1 Snooze button, time announcement
2 LED: Alarm 1 “ON” / “OFF”
3 Rotary knob: Turn alarm “ON” / “OFF”
4 LED: Alarm 2 “ON” / “OFF”
5 Repeat alarm signal
6 Increase value
7 Decrease value / Select language
8 Set weekday and time
9 Set alarm time and alarm activation period
10 LED: Alarm period, Monday to Friday “ON” / “OFF”
11 Display
12 LED: PM (for 12-hour clock)*

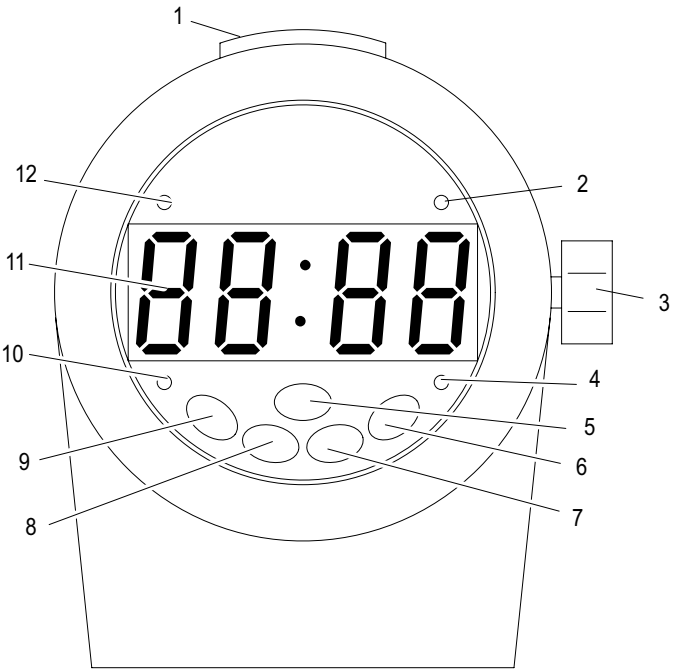

GB

Alarm clock (rear view)

13 Rotary knob: Volume control
14 Rotary knob: Set one of the 5 acoustic alarm signals
15 Rotary knob: Pitch
16 Sliding switch: “Vibration only”, “Acoustic signal only”, “Acoustic signal + Vibration”
17 Sliding switch: Flashing lamp “ON” / “OFF”
18 Sliding switch: Snooze delay, “0 min.”, “5 min.”, “15 min.”
19 Sliding switch: Dimmer “ON” / “OFF”
20 Telephone line socket
21 Power adapter socket
22 Vibration pad charger socket
23 Battery compartment (on underside)
24 Sliding switch: “Alarm period 1”, “Alarm period 2” and “Alarm periods 1 + 2”

*Only when English is selected

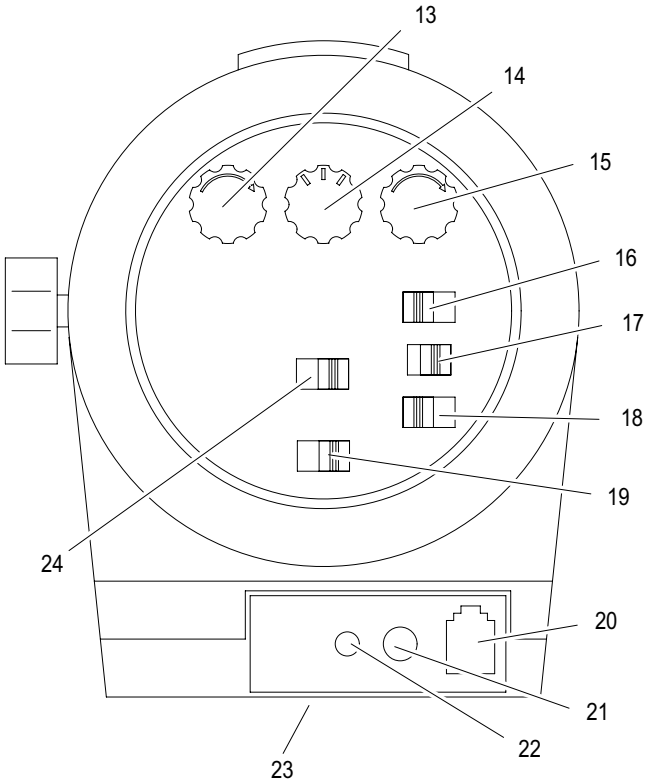

GB

Operating Elements

Vibration pad

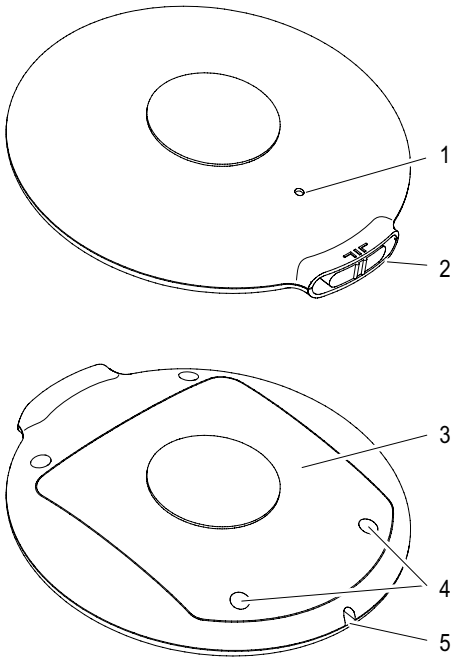

GB

1 LED: ON/OFF / Battery charge low
2 Sliding switch: Vibration pad ON /OFF
3 Battery compartment
4 Screws for battery compartment cover
5 Connection cable socket

Status indicators on vibration pad

LED (Pos. 1)	Pad switched on: LED flashes green every 2 sec.
	Charging process: LED is red
	Battery charge low: LED flashes red

3 Preparing the Equipment

Safety information

Attention: It is essential to read the Safety Information in
Chapter 1 before starting up.

Checking the package contents

The package contains:

Content	TCL 200
Digital alarm clock	1
Power adapter plug	1
Vibration pad	1
Connection cable for vibration pad	1
Batteries for clock	2
Batteries for vibration pad (integrated)	1
Telephone connection line	1
Battery compartment cover	1
Operating instructions	1

Connecting the alarm clock

Please proceed as follows in order to be able to use the alarm clock:

1. First of all, insert the batteries supplied in the clock's battery compartment.

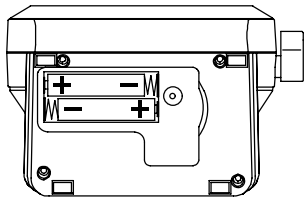

Pay attention to correct polarity when inserting the batteries.

2. Position the battery compartment cover on the underside of the alarm clock.
3. Screw the battery compartment cover to the alarm clock housing.

GB

4. Connect the equipment as illustrated in the diagram.

> ⚠ Only use the telephone connection line supplied because the equipment may not function if another telephone connection line is used.

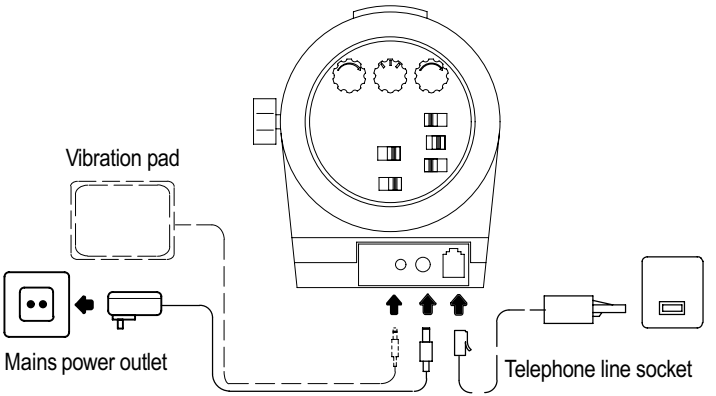

> ⚠ In order to connect the alarm clock to a telephone connection for use as a signal amplifier, you may need an appropriate adapter. You can obtain one at a specialist shop.

> ⚠ Only use the power adapter plug supplied labelled with output data 12 V_{DC}, 670 mA.

GB

Basic settings

In order to be able to use the TCL 200 digital alarm clock, you must first carry out the following settings.

Setting the language

1. Press the Snooze button (1) briefly in order to check the language currently set. The alarm clock announces the current time and weekday.
2. In order to change the language, press the button (7) for 10 seconds. The language used by the alarm clock is changed and then announces the time and weekday in the language set.

> ⚠ The languages are available in the following sequence: German - French - Italian - Spanish - English

Setting the weekday and time

1. Press the button (8) for 5 seconds. The alarm clock announces the weekday currently set.
2. Press the button (6) or (7) as often as necessary until the current weekday is set. The alarm clock then announces the weekday currently set.

> ⚠ If the language is set to English, you can then select the time format. Press the button (6) or (7) to select between the 12 and 24-hour display. Press the button (8) briefly after completing the selection. Ignore Step 3.

3. Press the button (8) briefly. The alarm clock then announces the time currently set.
4. Press the button (6) or (7) as often as necessary until the current hour is set. The alarm clock then announces the time currently set.
5. Press the button (8) briefly. The alarm clock then announces the minute currently set.

6. Press the button (6) or (7) as often as necessary until the current minute is set. The alarm clock then announces the minute currently set.
7. Press the button (8) briefly to conclude the setting procedure. The alarm clock then announces the complete weekday and time setting.

Setting the alarm time and period

There are two alarm period settings (1 and 2) available. You can set one of three alarm periods available for each setting. The alarm time you have set is automatically repeated on the days defined in the alarm period. Refer to Point 6 below.

The alarm switch (3) must be set to ON before the alarm can be set.

1. Use the sliding switch (24) to select an alarm period (“Alarm period 1” or “Alarm period 2”) This basically relates to the days on which the alarm time you have set is active (refer to Point 6 below).
2. Press the button (9) for 5 seconds. The alarm clock announces the set hour.
3. Press the button (6) or (7) as often as necessary until the required hour is set. The alarm clock announces the hour set.
4. Press the button (9) briefly. The alarm clock then announces the minute set.
5. Press the button (6) or (7) as often as necessary until the required minute is set. The alarm clock then announces the minute set.
6. Press the button (9) briefly. The alarm clock then announces the alarm period currently set.

There are three different alarm periods available: Monday to Friday (1 - - 5), Monday to Sunday (1 - - 7) and Saturday + Sunday (6 - - 7).

7. Press the button (6) or (7) as often as necessary until the required alarm period setting is set. The alarm clock then announces the alarm period setting currently active.
8. Press the button (9) briefly to conclude the setting procedure. The alarm clock then announces the complete weekday and time setting.

Selecting the alarm type (mode)

Use the sliding switch (16) to select the type of alarm. There are three settings available, from left to right “vibration only”, “acoustic signal only” or “acoustic signal + vibration”.

Setting the volume

Turn the rotary knob (13) to set the required volume. Firstly, set the volume to “quiet” (turn anticlockwise) and increase the volume slowly.

Exposure to the alarm at full volume for a long period could cause ear damage.

Setting the acoustic signal

Turn the rotary knob (14) to set the required acoustic signal.

Setting the pitch

Turn the rotary knob (15) to set the required pitch for the acoustic signal.

Use the rotary knobs for volume and pitch to select settings whereby the alarm can serve its purpose with the volume setting as low as possible. Depending on your hearing, it is possible that you can detect higher or lower pitch tones even at low volumes.

GB

Activating the signal

In order to activate the alarm to trigger at the set time, turn the rotary knob (3) clockwise to “ON”.

Operating the vibration pad

In order to use the vibration pad, it must initially be fully charged:

1. Connect the alarm clock to the mains power supply via the power adapter plug.
2. Remove the small rubber cap from the sliding switch on the vibration pad.
3. Plug one end of the connection cable in the socket in the vibration pad and in the other end in the socket for the vibration pad in the alarm clock.
4. The LED on the vibration pad lights up red.
5. When the vibration pad is fully charged, disconnect the connection cable from the alarm clock.
6. Use the sliding switch on the vibration pad to switch it on.
7. Set the alarm type on the alarm clock to “vibration” or “acoustic alarm + vibration”.

⚠ On reaching the set time, the vibration pad vibrates intermittently until the alarm function is interrupted by pressing the Snooze button (1).

Using the telephone signal

You can also use the TCL 200 alarm clock to signal incoming telephone calls. Connect the TCL 200 alarm clock to the telephone connection socket as illustrated in the connection diagram.

Each incoming call is then diverted to the alarm clock and the acoustic signal is triggered by each call regardless of the alarm time set.

4 Settings and Functions

Switching the alarm signal on and off

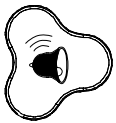

Activate or deactivate the alarm function by turning the rotary knob (3). Anticlockwise “OFF” or clockwise “ON”.

Setting the volume

☞ The alarm and telephone ringer volumes start quietly and increase to the maximum volume.

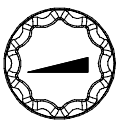

Set the alarm volume by turning the volume rotary knob (4) to the required volume. First of all, set the volume to a quiet setting and increase it slowly.

Exposure to the alarm at full volume for a long period could cause ear damage.

Selecting the acoustic signal

Turn the rotary knob (5) to set the required acoustic signal.

Setting the pitch

Turn the rotary knob (3) to set the required pitch for the acoustic signal.

Setting the dimmer

Move the sliding switch (19) to activate the clock face dimmer. When set to “ON”, the brightness of the clock face is automatically adapted. When set to “OFF”, automatic adaptation is switched off.

Selecting the alarm period

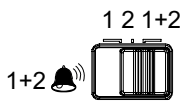

Move the sliding switch (24) to select between the alarm periods. There are three settings available, from left to right: “alarm period 1”, “alarm period 2” or “alarm periods 1 + 2”).

Selecting the type of alarm

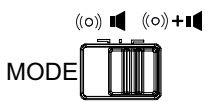

Move the Mode sliding switch (16) to set the type of alarm with which you want to be alerted. There are three settings available, from left to right: “vibration only”, “acoustic signal only” or “acoustic signal + vibration”.

GB

Settings and Functions

Setting the snooze delay

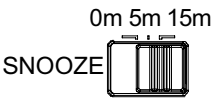

Use the sliding switch (18) to set the interval for the snooze delay. There are three settings available, from left to right “0 min”, “5 min” or “15 min”.

Activating the snooze delay

Press the Snooze button (1) to interrupt the alarm for a specific time before it automatically resumes. To activate the Snooze function, refer to “Setting the snooze delay”.

Setting the flashing light

The sliding switch (8) is available with which to select whether the flashing lamp in the Snooze button should also be activated together with the alarm signal set. Two settings are available, from left to right: “ON” or “OFF”.

Setting the weekday and time

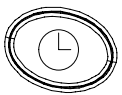

Press the button (8) 5 seconds in order to set the weekday and time.

Setting the alarm time and alarm period

Press the button (9) 5 seconds in order to set the alarm time and active alarm period. You activate the alarm period with the sliding switch (24) (“Alarm period 1” or “Alarm period 2”). If the sliding switch (24) is set to “Alarm period 1 + 2”, the function is deactivated.

Increase selection value

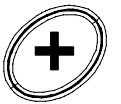

Press the button (6) if the value in the display should be increased by one increment.

Decrease selection value

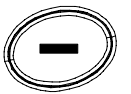

Press the button (7) if the value in the display should be decreased by one increment.

Repeat alarm

Press the button (5) while the alarm is sounding. The alarm is switched off and the alarm clock sets the same alarm time for the following day.

Activating the vibration pad

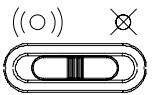

After having connected the vibration pad supplied, you can use the switch on the vibration pad to switch the vibration function on and off. There are two settings available, from left to right “ON” or “OFF”.

GB

5 In Case of Problems

Service Hotline

Should problems arise with the device, please refer to the following information first. In the event of technical problems, please contact out service hotline under tel. 0844 800 6503 (Monday to Friday 9.00 - 17.00). In the case of claims under the terms of guarantee, contact your sales outlet. There is a 2 year period of guarantee.

Problems and solutions

Problems	Solutions
Equipment does not work	- The battery charge is too low or no batteries are inserted. - The power adapter plug is not plugged in.
Vibration pad does not work	- The battery charge is too low or the battery is defective. - Battery packs are available from Amplicom. - The vibration pad is not switched on. - It is outside the range of the alarm clock.
Alarm signal is not triggered	- The alarm function is not switched on; turn the knob to “On”.

GB

6 Technical Data

Digital alarm clock	Value
Frequency:	433 MHz
Power supply:	Input: 210~240 V_{AC}, 50/60 Hz Outbox: 12 V_{DC}, 670 mA
Batteries:	2 x AAA 1.2 V, 500 mAh, NiMH
Initial charging time:	Up to 16 h
Permissible ambient temperature:	0 °C to 40 °C
Permissible storage temperature:	-20 °C to 60 °C
Transmission power:	10 dBm
Dimensions W / H:	80 x 130 x 146 mm
Weight:	346 g

Vibration pad	Value
Range:	Approx. 100 m (in clear space)
Battery:	3 x AAA 3.6 V, 800 mAh, NiMH
Initial charging time:	Up to 16 h
Permissible ambient temperature:	0°C to 40°C
Permissible storage temperature:	-20 °C to 60 °C
Dimensions W / H:	115 x 110 x 35 mm
Weight:	178 g

7 Maintenance / Guarantee

Maintenance

- Clean the housing surfaces with a soft, fluff-free cloth.
- Never use cleaning agents or solvents.

Guarantee

AMPLICOM equipment is produced and tested according to the latest production methods. The implementation of carefully chosen materials and highly developed technologies ensure trouble-free functioning and a long service life. The terms of guarantee do not apply where the cause of equipment malfunction is the fault of the telephone network operator or any interposed private branch extension system. The terms of guarantee do not apply to the batteries or power packs used in the products. The period of guarantee is 24 months from the date of purchase.

All deficiencies related to material or manufacturing errors within the period of guarantee will be redressed free of charge. Rights to claims under the terms of guarantee are annulled following tampering by the purchaser or third parties. Damage caused as the result of improper handling or operation, normal wear and tear, incorrect positioning or storage, improper connection or installation or Acts of God and other external influences are excluded from the terms of guarantee. In the case of complaints, we reserve the right to repair defect parts, replace them or replace the entire device. Replaced parts or devices become our property. Rights to compensation in the case of damage are excluded where there is no evidence of intent or gross negligence by the manufacturer.

If your device does show signs of a defect within the period of guarantee, please contact the sales outlet where you purchased the AMPLICOM device, producing the purchase receipt as evidence. All claims under the terms of guarantee in accordance with this agreement can only be asserted at the sales outlet.

No claims under the terms of guarantee can be asserted after a period of two years from the date of purchase and hand-over of the product.

Declaration of Conformity

This device fulfils the requirements stipulated in the EU directive:

1999/5/EU directive on radio equipment and telecommunications terminal equipment and the mutual recognition of their conformity. Conformity with the above mentioned directive is confirmed by the CE mark on the device.

To view the complete Declaration of Conformity, please refer to the free download available on our web site www.amplicom.eu.

GB

Important Notes on the Guarantee

The period of guarantee for the AMPLICOM product begins on the date of purchase. Rights to claims under the terms of guarantee relate to deficiencies resulting from material or production faults. Rights to claims under the terms of guarantee are annulled following intervention by the purchaser or third parties. Damage caused as a result of improper handling or operation, normal wear and tear, incorrect positioning or storing, improper connection or installation, Acts of God or other external influence are not covered by the terms of guarantee.

CLAIMS UNDER THE TERMS OF GUARANTEE MAY ONLY BE ASSERTED TO THE RETAILER WHERE THE EQUIPMENT WAS PURCHASED, WHEREBY THE PURCHASE RECEIPT MUST ALSO BE SUBMITTED.

TO PREVENT UNNECESSARY LONG DELAYS, PLEASE DO NOT SEND EQUIPMENT UNDER COMPLAINT TO OUR OFFICE ADDRESS.

IN THE CASE OF QUESTIONS CONCERNING OPERATION OR THE TERMS OF GUARANTEE, PLEASE REFER TO THE OPERATING MANUAL OR CONTACT OUR HOTLINE:
0844 800 6503 (Monday to Friday 9.00 - 17.00)

AUDIOLINE GmbH
Neuss
Internet: www.amplicom.eu - E-mail: info@audioline.de

Version 1.0 - 28.01.2010

1 Consignes de sécurité

Lisez très attentivement ce mode d'emploi.

Utilisation conforme aux prescriptions

Ce réveil convient pour réveiller ou signaler à une heure réglée ou bien signaler des signaux téléphoniques entrants. Toute autre utilisation est considérée comme non conforme. Des modifications ou changements effectués d'un propre gré ne sont pas autorisés. N'ouvrez en aucun cas l'appareil et n'effectuez aucun essai de réparation vous-même.

Lieu d'installation

Evitez toute nuisance par la fumée, la poussière, les tremblements, les produits chimiques, l'humidité, la grande chaleur ou l'ensoleillement direct.

Stimulateur cardiaque

Attention : Maintenir toujours une distance d'au moins 15 cm par rapport à des stimulateurs cardiaques implantés pour éviter d'éventuelles perturbations.

Bloc secteur

Attention : N'utilisez que le bloc secteur fourni avec l'appareil, d'autres pouvant le détruire votre appareil. Vous ne devez pas bloquer son accès par des meubles ou autres objets.

Ce bloc répond aux exigences en matière d'écoconception de l'Union européenne (directive 2005/32/CE). Ceci signifie que la consommation de courant en marche et en état de repos est nettement plus faible par rapport aux blocs secteur de version plus ancienne.

Piles rechargeables

Attention : Ne jetez pas les piles rechargeables dans le feu. N'utilisez que des piles rechargeables de même type !

Élimination

Si vous ne voulez plus vous servir de votre appareil, veuillez l'apporter au centre de collecte de l'organisme d'élimination des déchets de votre commune (par ex. centre de recyclage). D'après la loi relative aux appareils électriques et électroniques, les propriétaires d'appareils usagés sont tenus de mettre tous leurs **appareils électriques et électroniques** usagés dans un collecteur séparé. L'icône ci-contre signifie que vous ne devez en aucun cas jeter votre appareil dans les ordures ménagères !

Mise en danger de la santé et de l'environnement par les piles et les piles rechargeables !

Ne jamais ouvrir, endommager, avaler les piles et piles rechargeables ou les faire parvenir dans l'environnement.

Elles peuvent contenir des métaux lourds toxiques et nuisibles à l'environnement. Vous êtes tenus par la loi d'éliminer de manière sûre les piles et les piles rechargeables chez le revendeur de piles ainsi que dans des centres de collecte compétents qui tiennent à votre disposition des conteneurs appropriés. L'élimination est gratuite. Les icônes ci-contre signifient que les piles et piles rechargeables ne doivent en aucun cas être jetées dans les ordures ménagères mais qu'elles doivent être éliminées par l'intermédiaire de centres de collecte.

Éliminez les matériaux d'emballage conformément au règlement local.

F

2 Eléments de manipulation

Réveil (vue de face)

1 Touche Snooze, annonce de l'heure
2 LED : Alarme 1 "ON (allumée)" / "OFF (éteinte)"
3 Bouton rotatif alarme "ON (allumée)" / "OFF (éteinte)"
4 LED : Alarme 2 "ON (allumée)" / "OFF (éteinte)"
5 Répéter l'alarme
6 Sélection, ordre croissant
7 Sélection, ordre décroissant, sélection de la langue
8 Régler le jour de la semaine et l'heure
9 Régler l'heure de réveil et la plage de réveil
10 LED : Plage de réveil lundi à vendredi
"ON (allumée)" / "OFF (éteinte)"
11 Écran
12 LED : PM (si affichage de 12 heures)*

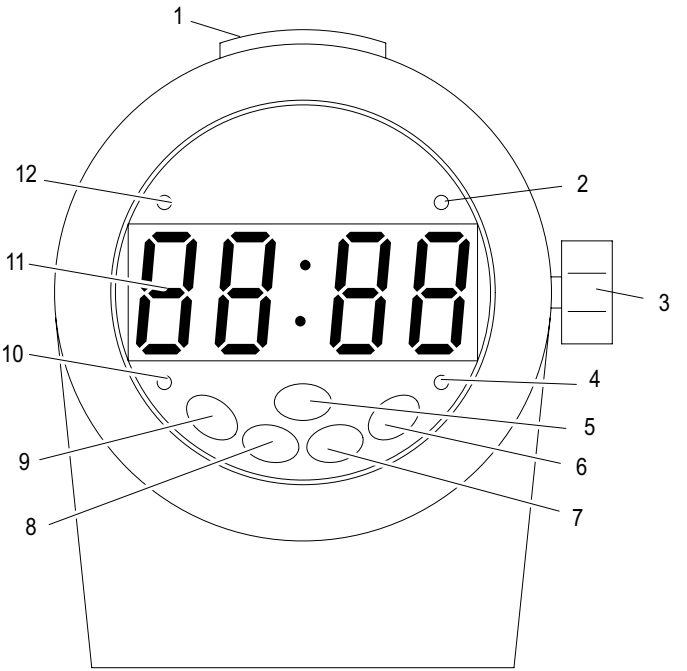

F

Réveil (vue arrière)

13 Molette volume sonore
14 Molette pour 5 signaux sonores
15 Molette tonalité
16 Interrupteur à coulisse “seulement vibration”, “seulement signal sonore”, “signal sonore + vibration”
17 Interrupteur à coulisse lumière clignotante “ON (allumée)” / “OFF (éteinte)”
18 Interrupteur à coulisse fonction Snooze, “0 min.”, “5 min.”, “15 min.”
19 Interrupteur à coulisse variateur de lumière automatique “ON (allumé)” / “OFF (éteint)”
20 Raccordement téléphonique
21 Raccordement bloc secteur
22 Raccordement coussin vibrant
23 Compartiment à piles rechargeables (face inférieure)
24 Interrupteur à coulisse “plage de réveil 1”, “plage de réveil 2” et“plage de réveil 1 + 2”

*uniquement pour la sélection de la langue anglaise

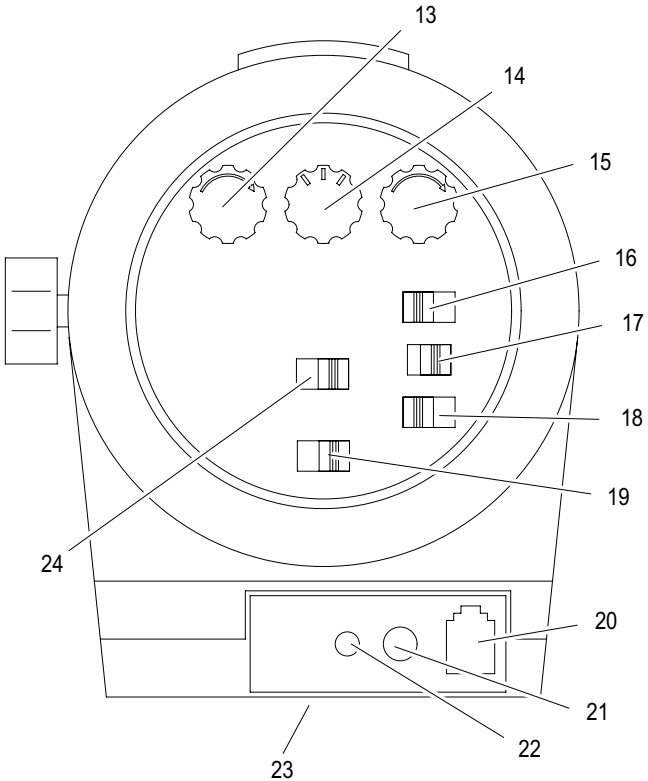

F

Eléments de manipulation

Coussin vibrant

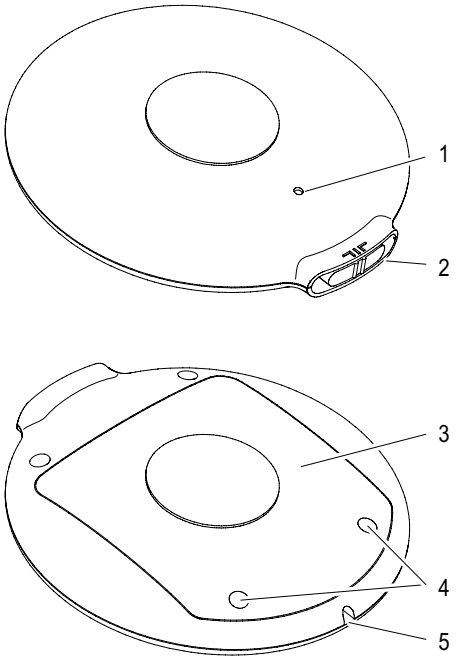

1 LED : ON (allumée) / OFF (éteinte) / Charger la pile rechargeable
2 Interrupteur à coulisse coussin vibrant ON (allumé)"/ OFF (éteint)
3 Compartiment à piles rechargeables
4 Vis compartiment à piles rechargeables
5 Raccordement câble de connexion

Affichages de l'état coussin vibrant

LED Pos. 1	Allumée : LED clignote vert toutes les 2 sec. Chargement : LED rouge Pile rechargeable vide : LED clignote rouge

F

3 Mettre l’appareil en service

Remarques concernant la sécurité

Attention Avant de mettre votre appareil en service, lisez impérativement les consignes de sécurité mentionnées au chapitre 1.

Vérifier le contenu de l’emballage

Les éléments suivants font partie de la livraison :

Contenu	TCL 200
Réveil numérique	1
Bloc secteur	1
Coussin vibrant	1
Câble de connexion coussin vibrant	1
Piles rechargeables réveil numérique	2
Pack de piles rechargeables coussin vibrant (intégré)	1
Câble de raccordement téléphonique	1
Mode d’emploi	1
Couvercle du compartiment des piles rechargeables	1

Raccorder le réveil

Suivez les étapes suivantes afin de pouvoir mettre votre réveil en service :

1. Placez d’abord les piles rechargeables fournies avec l’appareil dans le compartiment prévu à cet effet.

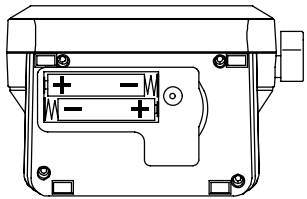

Respectez la polarité correcte.

2. Posez le couvercle sur le compartiment.
3. Vissez-le avec le boîtier du réveil.

F

4. Raccordez la base tel que représenté sur le croquis.

> ⚠ N’utilisez que le câble de raccordement téléphonique fourni avec l’appareil, l’appareil ne fonctionnant éventuellement pas avec un autre câble de raccordement.

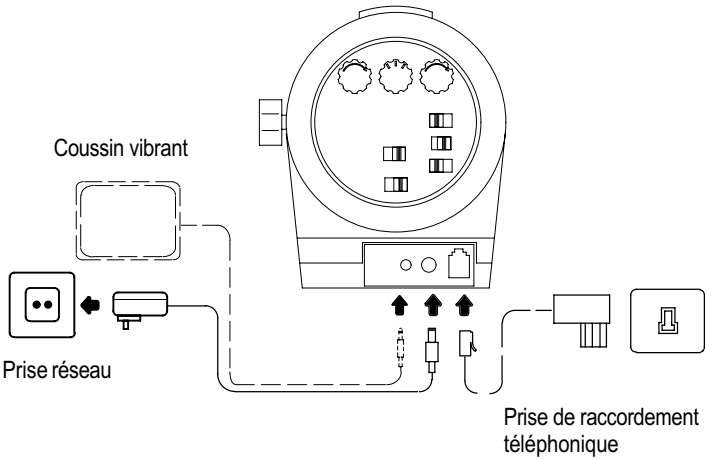

> ⚠ Vous avez éventuellement besoin d’un adaptateur adéquat pour pouvoir utiliser le réveil à un raccordement téléphonique comme amplificateur de sonnerie. Vous obtenez celui-ci dans un magasin spécialisé.

> ⚠ Veuillez n’utiliser que le bloc secteur fourni avec l’appareil ayant les données de sorties 12 V_{DC}, 670 mA.

F

Programmations de base

Vous devez effectuer quelques programmations avant de pouvoir utiliser votre réveil numérique TCL 200.

Programmer la langue

1. Appuyez brièvement sur la touche report Snooze (1) pour tester la langue programmée. Le réveil vous annonce l’heure programmée et le jour de la semaine.
2. Si vous désirez modifier la langue programmée, appuyez sur la touche (7) pendant 10 secondes. Le réveil va modifier la langue et vous annonce alors l’heure et le jour de la semaine dans la langue que vous avez sélectionnée.

> ⚠ L’ordre des langues est :
> allemand - français - italien - espagnol - anglais

Programmer l’heure et le jour de la semaine

1. Appuyez sur la touche (8) pendant 5 secondes. Le réveil vous annonce le jour de la semaine.
2. Appuyez autant de fois que nécessaire sur la touche (6) ou (7) pour programmer le jour de la semaine actuel. Le réveil vous annonce le jour de la semaine actuel.

> ⚠ Si la réponse vocale est paramétrée en anglais, sélectionnez alors maintenant le format de l’heure de votre choix. Appuyez sur la touche (6) ou (7) pour sélectionner l’affichage 12 ou 24 heures. Appuyez brièvement sur la touche (8) après avoir fait votre sélection. Ignorez l’étape 3.

3. Appuyez ensuite brièvement sur la touche (8). Le réveil vous annonce l’heure actuellement programmée.
4. Appuyez autant de fois que nécessaire sur la touche (6) ou (7) pour programmer l’heure actuelle. Le réveil vous annonce l’heure actuellement programmée.

5. Appuyez ensuite brièvement sur la touche (8). Le réveil vous annonce les minutes actuellement programmées.
6. Appuyez autant de fois que nécessaire sur la touche (6) ou (7) pour programmer les minutes actuelles. Le réveil vous annonce les minutes actuellement programmées.
7. Appuyez ensuite brièvement sur la touche (8) pour terminer. Le réveil vous annonce la programmation complète.

Programmer l’heure de réveil et la plage de réveil

Si vous choisissez une plage de réveil, l’heure de réveil programmée se répétera automatiquement les jours sélectionnés.

Le bouton rotatif (3) doit être allumé afin que vous puissiez programmer l’heure de réveil.

1. Avec l’interrupteur à coulisse (24) sélectionnez une plage de réveil (”plage de réveil 1” ou “plage de réveil 2”).
2. Appuyez 5 secondes sur la touche (9). Le réveil vous annonce l’heure programmée.
3. Appuyez autant de fois que nécessaire sur la touche (6) ou (7) pour programmer l’heure. Le réveil vous annonce l’heure programmée.
4. Appuyez ensuite brièvement sur la touche (9). Le réveil vous annonce les minutes programmées.
5. Appuyez autant de fois que nécessaire sur la touche (6) ou (7) pour programmer les minutes. Le réveil vous annonce les minutes programmées.
6. Appuyez ensuite brièvement sur la touche (9). Le réveil vous annonce la plage de réveil programmée.

3 plages de réveil sont disponibles: du lundi au vendredi (1 - - 5), du lundi au dimanche (1 - - 7) et samedi + dimanche (6 - - 7).

7. Appuyez autant de fois que nécessaire sur la touche (6) ou (7) pour programmer la plage de réveil. Le réveil vous annonce la plage de réveil programmée.

8. Appuyez ensuite brièvement sur la touche (9) pour terminer. Le réveil vous annonce la programmation complète.

Sélectionner le genre de signalisation

Sélectionner avec l’interrupteur à coulisse (16) le genre de signalisation. Trois réglages de gauche à droite sont disponibles (“seulement vibration”, “seulement signal sonore” ou “signal sonore + vibration”)

Programmer le volume sonore

Réglez le volume sonore de votre choix à l’aide de la molette (13). Réglez d’abord le volume sonore sur “Faible” (rotation vers la gauche) et augmentez-le progressivement.

Une écoute prolongée combinée avec un volume sonore maximum de l’appareil peut endommager l’ouïe de l’utilisateur.

Programmer le signal sonore

Réglez le signal sonore de votre choix à l’aide de la molette (14).

Programmer la tonalité

Réglez la tonalité de votre choix du signal sonore à l’aide du bouton rotatif (15).

À l’aide de la molette et du bouton rotatif, choisissez un volume sonore et une tonalité que vous puissiez bien entendre, même si leur niveau est très faible. La qualité de votre ouïe vous permet peut-être de percevoir des sons graves ou aigus, même si le volume est faible.

F

Mettre l’appareil en service

Activer l’alarme

Si vous désirez activer l’alarme à l’heure sélectionnée, tournez le bouton rotatif (3) vers la droite et placez-le sur ”On”.

Mettre le coussin vibrant en service

Afin de pouvoir mettre le coussin vibrant en service, vous devez d’abord le charger complètement :

1. Raccordez le réveil au réseau via le bloc secteur.
2. Retirez le petit arrêt en caoutchouc situé dans l’interrupteur à coulisse du coussin vibrant.
3. Enfichez le câble de connexion dans la prise du coussin vibrant et dans la prise de raccordement du coussin vibrant du réveil.
4. La LED du coussin s’allume rouge.
5. Lorsque le coussin est complètement chargé, séparez-le du câble de connexion vers le réveil.
6. Allumez le coussin à l’aide de son interrupteur à coulisse.
7. Réglez sur le réveil le genre de signal “Vibration” ou “signal sonore + vibration”.

Le coussin vibre à chaque signal déclenché par le réveil jusqu’à ce que celui-ci soit interrompu en appuyant sur la touche Snooze (1).

Utiliser le signal téléphonique

Vous pouvez également utiliser le réveil TCL 200 comme signalisation d’appel. Raccordez le réveil TCL 200 à la prise de raccordement téléphonique comme représenté sur le dessin de raccordement.

Chaque appel entrant est maintenant transféré sur votre réveil et la fonction de signalisation se déclenche à chaque appel entrant, indépendamment de l’heure de réveil que vous avez programmée.

4 Réglages et fonctions

Activer / Désactiver l'alarme

Activez l'alarme en tournant le bouton rotatif (3). Vers la gauche "Off" (éteinte) ou vers la droite "On" (allumée).

Régler le volume sonore

☞ Le son de l'alarme et du téléphone commence doucement et augmente progressivement jusqu'au maximum.

Réglez le volume du signal de votre choix en tournant la molette du volume (4). Réglez d'abord le volume sonore sur Faible et augmentez-le progressivement.

Une écoute prolongée combinée avec un volume sonore maximum de l'appareil peut endommager l'ouïe de l'utilisateur.

Sélectionner le signal sonore

Sélectionnez le signal sonore de votre choix en tournant la molette (5).

Programmer la tonalité

Sélectionnez la tonalité de votre choix en tournant le bouton rotatif (3).

Programmer le variateur de lumière

Vous pouvez varier l'éclairage du cadran en déplaçant l'interrupteur à coulisse (19). En position "ON" (allumé) une adaptation automatique de la luminosité est activée. En position "OFF" (éteint) l'automatique est désactivée.

Sélectionner la plage de réveil

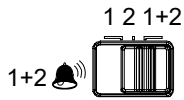

Vous pouvez choisir entre les différentes plages de réveil programmées en déplaçant l'interrupteur à coulisse (24). 3 réglages sont disponibles de gauche à droite ("plage de réveil 1", "plage de réveil 2" ou "plage de réveil 1 + 2").

Sélectionner la signalisation

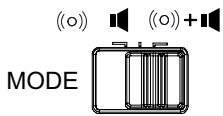

Vous pouvez sélectionner le genre de signalisation en déplaçant l'interrupteur à coulisse (16). Trois réglages de gauche à droite sont disponibles ("seulement vibration", "seulement signal sonore" ou "signal sonore + vibration")

F

Réglages et fonctions

Programmer la fonction Snooze

Vous pouvez régler la durée de la fonction Snooze en déplaçant l'interrupteur à coulisse (18). Vous disposez de trois réglages de gauche à droite ("0 min", "5 min" ou "15 min.")

Activer la fonction Snooze

Vous pouvez activer la répétition de la fonction réveil temporisée en appuyant sur la touche Snooze (1). Vous reporter à "Programmer la fonction Snooze" pour programmer cette fonction".

Régler le flash

En déplaçant l'interrupteur à coulisse (8) vous pouvez régler si le flash dans la touche Snooze doit clignoter en plus du signal programmé. Vous disposez de deux réglages de gauche à droite ; "On" (allumé) ou "Off" (éteint).

Programmer le jour de la semaine et l'heure

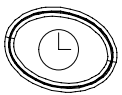

Appuyez 5 secondes sur cette touche (8) pour programmer le jour de la semaine et l'heure.

Programmer l'heure de réveil et la plage de réveil

Appuyez 5 secondes sur cette touche (9) pour programmer l'heure de réveil et la plage de réveil. Vous programmez l'heure de réveil à laquelle l'interrupteur à coulisse (24) est réglé ("plage de réveil 1" ou "plage de réveil 2"). Si l'interrupteur (24) est réglé sur "plage de réveil 1 + 2, cette touche n'a aucune fonction.

Sélection, ordre croissant

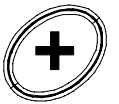

Appuyez sur cette touche (6) quand la valeur affichée sur l'écran doit être modifiée d'une position dans l'ordre croissant.

Sélection, ordre décroissant

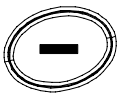

Appuyez sur cette touche (7) quand la valeur affichée sur l'écran doit être modifiée d'une position dans l'ordre décroissant.

Répéter le signal

Appuyez sur cette touche (5) pendant une alarme. Celle-ci s'arrête alors et le réveil programme la même heure de réveil pour le jour suivant.

Allumer le coussin vibrant

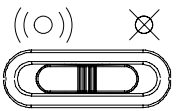

Lorsque vous avec raccordé le coussin vibrant fourni à l'appareil, vous pouvez allumer ou éteindre sa fonction vibration à l'aide de l'interrupteur. Vous disposez de deux réglages de gauche à droite ("fonction allumée"ou "fonction éteinte").

F

5 En cas de problèmes

Ligne directe de service

Si vous avez des problèmes avec votre appareil, contrôlez d'abord les remarques suivantes. En cas de problèmes techniques, vous pouvez contacter notre ligne directe de service au numéro de tél. 0826 805 674. Si vous avez des droits de garantie, adressez-vous à votre revendeur. La durée de la garantie est de 2 ans.

Questions et réponses

Questions	Réponses
Aucune fonction possible	- Les piles rechargeables sont vides ou pas en place. - Le bloc secteur n'est pas enfiché.
Le coussin vibrant ne fonctionne pas	- Le pack de piles rechargeables est vide ou défectueux. - Vous pouvez en commander chez Amplicon - Le coussin vibrant n'est pas allumé. - En dehors de la portée du réveil.
La fonction d'alarme ne se déclenche pas	- L'alarme n'est pas allumée ; tournez le bouton sur "On" (allumé).

F

6 - Caractéristiques techniques -

Réveil numérique	Valeur
Fréquence :	433 MHz
Alimentation en courant :	Entrée : 210~240 V_{AC}, 50/60 Hz Sortie : 12 V_{DC}, 670 mA
Piles rechargeables :	2 x AAA 1.2 V, 500 mAh, Ni-MH
Durée du premier chargement :	Jusqu'à 16 h
Température ambiante autorisée :	0°C à 40°C
Température de stockage autorisée :	-20°C à 60°C
Puissance d'émission :	10 dBm
Dimensions L / l / H :	80 x 130 x 146 mm
Poids :	346 g

Coussin vibrant	Valeur
Portée :	Dehors : env. 100 m
Pack de piles rechargeables :	3 x AAA 3.6 V, 800 mAh, Ni-MH
Durée du premier charge-ment :	Jusqu'à 16 h
Température ambiante autorisée :	0°C à 40°C
Température de stockage autorisée :	-20°C à 60°C
Dimensions L / l / H :	115 x 110 x 35 mm
Poids :	178 g

7 Remarques d’entretien / Garantie

Remarques d’entretien

- Nettoyez les surfaces du boîtier avec un chiffon doux et non pelucheux.
- N’utilisez pas de produits nettoyants ou de solvants.

Garantie

AMPLICOM - Les appareils sont fabriqués et testés selon les procédés de production les plus modernes. Des matériaux sélectionnés et des technologies de pointe ont pour effet un fonctionnement irréprochable et une longue durée de vie. La garantie ne rentre pas en jeu si l’exploitant du réseau téléphonique ou une installation à postes supplémentaires éventuellement intercalée est responsable du dysfonctionnement de l’appareil. La garantie n’est pas valable pour les piles, les piles rechargeables ou les packs de piles utilisés dans le produit. La durée de la garantie est de 24 mois à partir de la date d’achat.

Pendant la période de garantie, tous les défauts dus à des erreurs de matériel et de fabrication sont réparés gratuitement. Le droit à la garantie expire en cas d’intervention de l’acheteur ou de tiers. Les dommages provenant d’un maniement ou d’une manipulation incorrects, d’une usure naturelle, d’une mauvaise mise en place ou d’une mauvaise conservation, d’un raccordement ou d’une installation incorrects ainsi que d’un cas de force majeure ou autres influences extérieures sont exclus de la garantie. En cas de réclamations, nous nous réservons le droit de réparer, de remplacer les pièces défectueuses ou d’échanger l’appareil. Les pièces ou appareils échangés passent en notre propriété. Les demandes de dommages et intérêts sont exclues tant qu’elles ne reposent pas sur l’intention ou une négligence grossière du fabricant.

Si votre appareil devait malgré tout présenter une défectuosité pendant la période de garantie, veuillez vous adressez, muni de la quittance d’achat, exclusivement au magasin où vous avez acheté votre appareil AMPLICOM. Tous les droits de garantie basés sur ces dispositions ne peuvent être revendiqués qu’auprès de votre revendeur. Deux ans après l’achat et la remise de nos produits, il n’est plus possible de faire valoir les droits à la garantie.

F

Déclaration de conformité

Cet appareil répond aux exigences des directives de l’union européenne (UE) :

1999/5/CE Directive sur les installations de radio et de télécommunication et la reconnaissance réciproque de leur conformité. La conformité avec la directive mentionnée ci-dessus est confirmée sur l’appareil par le symbole CE.

Pour la déclaration de conformité complète, veuillez utiliser le téléchargement gratuit de notre site Internet www.amplicom.eu.

Notes

Remarques importantes concernant la garantie

La période de garantie de votre produit AMPLICOM commence à la date d'achat. Une prétention à la garantie existe en cas de défauts provenant de vices de matériel ou de production. Le droit à la garantie expire en cas d'intervention de l'acheteur ou de tiers. Les dommages provenant d'un maniement ou d'une manipulation incorrects, d'une usure naturelle, d'une mauvaise mise en place ou d'une mauvaise conservation, d'un raccordement ou d'une installation incorrects ainsi que d'un cas de force majeure ou autres influences extérieures sont exclus de la garantie.

EN CAS DE GARANTIE, VEUILLEZ VOUS ADRESSER EXCLUSIVEMENT À VOTRE REVENDEUR APRÈS DUQUEL VOUS AVEZ ACHETÉ L'APPAREIL, ET N'OUBLIEZ SURTOUT PAS DE PRÉSENTER VOTRE BON D'ACHAT.

AFIN D'ÉVITER DE LONGS TEMPS D'ATTENTE INUTILES, N'ENVOYEZ PAS VOS APPAREILS SUJETS À RÉCLAMATION À NOTRE ADRESSE DE BUREAU.

EN CAS DE QUESTIONS CONCERNANT LA MANIPULATION ET LA PRESTATION DE GARANTIE, VEUILLEZ LIRE LE MODE D'EMPLOI OU VOUS ADRESSER À NOTRE HOTLINE :
0826 805 674

AUDIOLINE GmbH
Neuss
Internet : www.amplicom.eu - E-mail : info@audioline.de

Version 1.0 - 28.01.2010

1 Veiligheidsinstructies

Lees deze gebruiksaanwijzing aandachtig door.

Bedoeld gebruik

Deze wekker is bedoeld voor het wekken of signaleren op een ingesteld tijdstip of door inkomende telefoonsignalen. Alle overige toepassingen zijn niet bedoeld. Eigenmachtige wijzigingen of ombouw zijn niet toegestaan. Maak het apparaat in geen geval zelf open en probeer het niet zelf te repareren.

Apparaat plaatsen

Voorkom buitensporige belasting door rook, stof, schokken, chemicaliën, vocht, hitte of directe zonnestraling.

Pacemaker

Let op: Er moet altijd een afstand van minimaal 15 cm van geïmplanteerde pacemakers worden aangehouden om eventuele storingen te voorkomen.

Netadapter

Let op: Gebruik alleen de bijgeleverde netadapter omdat andere netadapters het apparaat kunnen beschadigen. U mag de toegang tot de netadapter niet versperren door meubels of andere voorwerpen.

De bijgeleverde netadapter voldoet aan de Ecodesign-eisen van de Europese Unie (richtlijn 2005/32/EG). Dit betekent dat zowel gedurende het bedrijf als in rusttoestand het stroomverbruik in vergelijking met netadapters van een ouder type duidelijk lager is.

Oplaadbare accu's

Let op: Gooi accu's nooit in het vuur. Gebruik alleen accu's van hetzelfde type!

Apparaat afdanken

Als u het apparaat wilt afdanken, brengt u het naar een inzamelingspunt (bijvoorbeeld KCA-depot). Volgens de wet op elektrische en elektronische apparaten zijn eigenaars van oude apparaten verplicht om oude **elektrische en elektronische apparaten** naar een gescheiden afvalinzameling te brengen. Het pictogram betekent dat u het apparaat in geen geval bij het huisvuil mag plaatsen!

Gevaar voor de gezondheid en het milieu door accu's en batterijen!

Maak accu's en batterijen nooit open. Voorkom beschadiging en inslikken en laat ze niet in het milieu terechtkomen.

Ze kunnen giftige zware metalen bevatten die schadelijk zijn voor het milieu. U bent wettelijk verplicht om accu's en batterijen naar verkooppunten van deze producten of naar officiële inzamelingspunten te brengen, waar inzamelingsbakken klaar staan en kosteloze en veilige afvoer gewaarborgd is. De afvoer is kosteloos.De pictogrammen betekenen dat u accu's en batterijen in geen geval in het huisvuil mag gooien en dat ze via inzamelingspunten moeten worden afgevoerd.

Verpakkingsmaterialen voert u volgens de plaatselijke voorschriften af.

2 Bedieningselementen

Wekker (vooraanzicht)

1 Snooze-knop, tijd uitspreken
2 Led: Alarm 1 ’ON (aan)’/’OFF (uit)’
3 Draaiknop Alarm ’ON (aan)’/’OFF (uit)’
4 Led: Alarm 2 ’ON (aan)’/’OFF (uit)’
5 Alarm herhalen
6 Selectie ’naar boven’
7 Selectie ’naar onderen’, taal instellen
8 Dag en tijd instellen
9 Wektijd en wekperiode instellen
10 Led: Wekperiode maandag tot en met vrijdag ’ON (aan)’/’OFF (uit)’
11 Display
12 Led: PM (bij 12-uursnotatie)*

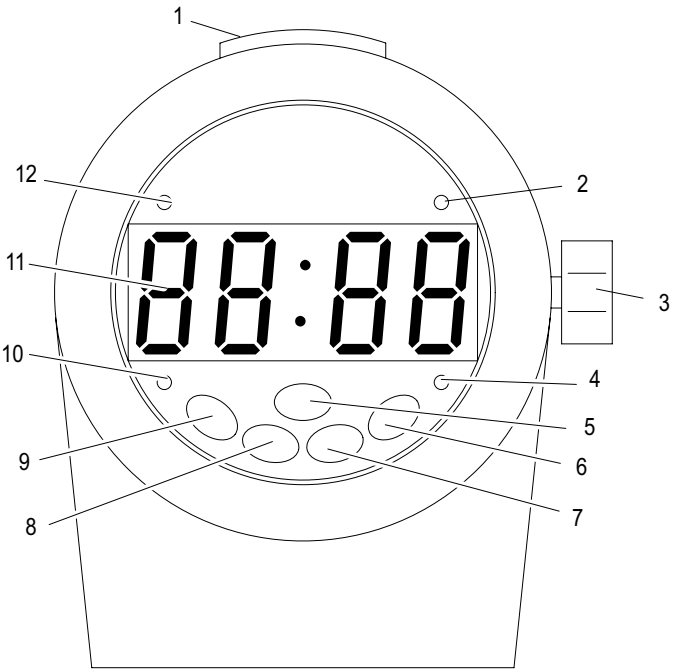

NL

Wekker (achteraanzicht)

13 Draaiknop Volume
14 Draaiknop voor 5 geluidssignalen
15 Draaiknop Toonhoogte
16 Schuifknop 'Alleen vibratie', 'Alleen geluidssignaal', 'Geluidssignaal + vibratie'
17 Schuifknop Knipperlicht 'ON (aan)'/'OFF (uit)'
18 Schuifknop Sluimerfunctie, '0 min', '5 min', '15 min'
19 Schuifknop automatische dimmer 'ON (aan)'/'OFF (uit)'
20 Telefoonaansluiting
21 Aansluiting voor netadapter
22 Aansluiting voor trilkussen
23 Accuvak (onderkant)
24 Schuifknop 'Wekperiode 1', 'Wekperiode 2' en 'Wekperiode 1 + 2'

*Alleen als Engelse taal ingesteld is

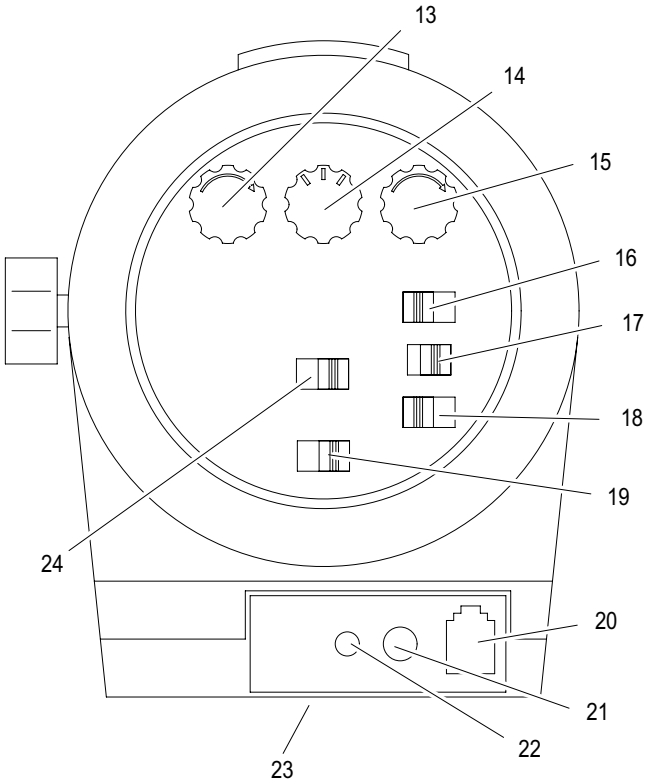

NL

Bedieningselementen

Trilkussen

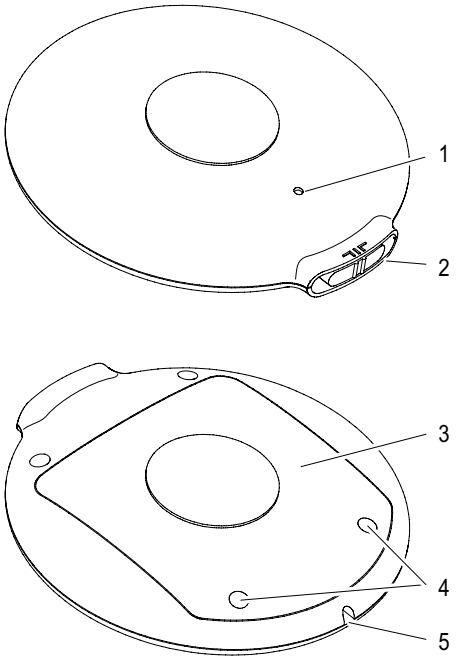

1 Led: ON (aan)/OFF (uit)/Accu opladen
2 Schuifknop Trilkussen ON (aan)/OFF (uit)
3 Accuvak
4 Schroeven accuvak
5 Aansluiting voor verbindingskabel

Statusmeldingen trilkussen

Led pos. 1	Ingeschakeld: Led knippert groen elke 2 seconden
	Opladen: Led is rood
	Accu leeg: Led knippert rood

NL

3 Apparaat in gebruik nemen

Veiligheidsinstructies

Let op: Lees vóór de ingebruikneming beslist de veiligheidsinstructies in hoofdstuk 1.

Inhoud van de verpakking controleren

In de verpakking treft u het volgende aan:

Inhoud	TCL 200
Digitale wekker	1
Netadapter	1
Trilkussen	1
Verbindingskabel trilkussen	1
Accu's digitale wekker	2
Accupack trilkussen (geïntegreerd)	1
Toestelaansluitsnoer	1
Gebruiksaanwijzing	1
Afdekking accuvak	1

Wekker aansluiten

Om de wekker in gebruik te kunnen nemen moet u de volgende stappen uitvoeren:

1. Plaats eerst de bijgeleverde accu's in het accuvak van de wekker.

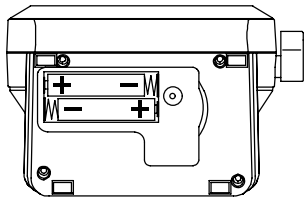

Zorg ervoor dat de accu's in de juiste richting geplaatst worden (plus bij plus en min bij min).

2. Zet de afdekking van het accuvak aan de onderkant van de wekker erin.
3. Schroef de afdekking van het accuvak vast aan de behuizing van de wekker.

NL

4. Sluit het apparaat aan zoals weergegeven in de tekening.

Gebruik alleen het bijgeleverde toestelaansluitsnoer, omdat het apparaat met een ander toestelaansluitsnoer mogelijk niet werkt.

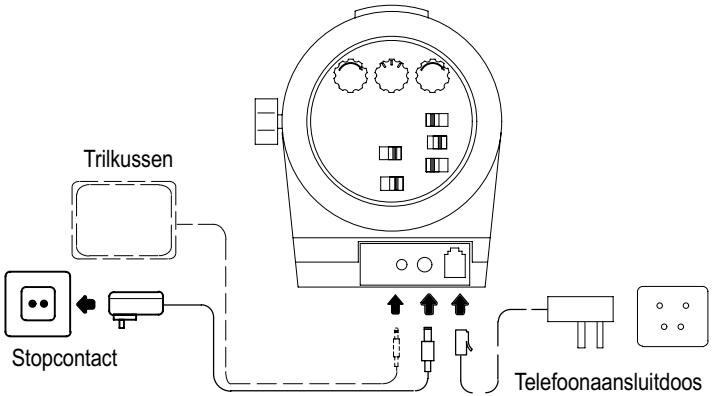

Om de wekker op een telefoonaansluiting als belversterker te kunnen gebruiken hebt u in bepaalde omstandigheden een passende adapter nodig. U vindt hem in de vakhandel.

Gebruik alleen de bijgeleverde netadapter met de uitgangsgegevens 12 V_{DC}, 670 mA.

NL

Basisinstellingen

Om de digitale wekker TCL 200 te kunnen gebruiken moet u eerst enkele instellingen aanpassen.

Taal instellen

1. Druk de Snooze-knop (1) kort in om de ingestelde taal te testen. De wekker spreekt de ingestelde tijd en de dag van de week uit.
2. Als de ingestelde taal moet worden aangepast, houdt u de knop (7) gedurende 10 seconden ingedrukt. De wekker zal de taal aanpassen en in de ingestelde taal de tijd en dag van de week uitspreken.

De volgorde van de talen is:
Nederlands - Frans - Italiaans - Spaans - Engels

Tijd en dag van de week instellen

1. Houd de knop (8) gedurende 5 seconden ingedrukt. De wekker spreekt de ingestelde dag van de week uit.
2. Druk zo vaak als nodig de knop (6) of (7) in om de huidige dag van de week in te stellen. De wekker zal de huidige dag van de week uitspreken.

Als de spraakweergave op Engels ingesteld is, selecteert u nu de gewenste tijdnotatie. Druk de knop (6) of (7) in om tussen 12- of 24-uursnotatie te kiezen. Druk na selectie de knop (8) kort in. Negeer stap 3.

3. Druk vervolgens de knop (8) kort in. De wekker zal het op dat moment ingestelde uur uitspreken.
4. Druk zo vaak als nodig de knop (6) of (7) in om het huidige uur in te stellen. De wekker zal het op dat moment ingestelde uur uitspreken.

5. Druk vervolgens de knop (8) kort in. De wekker zal de op dat moment ingestelde minuten uitspreken.
6. Druk zo vaak als nodig de knop (6) of (7) in om de huidige minuten in te stellen. De wekker zal de op dat moment ingestelde minuten uitspreken.
7. Druk tot slot de knop (8) kort in. De wekker zal de complete instelling uitspreken.

Wektijd en wekperiode instellen

⚠ Door selectie van een wekperiode wordt de ingestelde wektijd op deze dagen automatisch herhaald.

☞ De draaiknop (3) moet ingeschakeld zijn om een wektijd te kunnen programmeren.

1. Selecteer met de schuifknop (24) een wekperiode ('Wekperiode 1' of 'Wekperiode 2').
2. Houd de knop (9) gedurende 5 seconden ingedrukt. De wekker spreekt het ingestelde uur uit.
3. Druk zo vaak als nodig de knop (6) of (7) in om het uur in te stellen. De wekker zal het op dat moment ingestelde uur uitspreken.
4. Druk vervolgens de knop (9) kort in. De wekker zal de op dat moment ingestelde minuten uitspreken.
5. Druk zo vaak als nodig de knop (6) of (7) in om de minuten in te stellen. De wekker zal de op dat moment ingestelde minuten uitspreken.
6. Druk vervolgens de knop (9) kort in. De wekker zal de ingestelde wekperiode uitspreken.

⚠ U kunt kiezen uit drie verschillende wekperioden: maandag tot en met vrijdag (1 - - 5), maandag tot en met zondag (1 - - 7) en zaterdag + zondag (6 - - 7).

7. Druk zo vaak als nodig de knop (6) of (7) in om de wekperiode in te stellen. De wekker zal de ingestelde wekperiode uitspreken.
8. Druk tot slot de knop (9) kort in. De wekker zal de complete instelling uitspreken.

Type signalering selecteren

Selecteer met de schuifknop (16) het gewenste type signalering. Van links naar rechts zijn drie instellingen beschikbaar ('Alleen vibratie', 'Alleen geluidssignaal' of 'Geluidssignaal + vibratie')

Volume instellen

Stel met de draaiknop (13) het gewenste volume in. Zet het volume eerst op 'Zacht' (linksom draaien) en verhoog het volume langzaam.

Langdurige blootstelling aan de maximale geluidssterkte van het apparaat kan tot schade aan het gehoor leiden.

Geluidssignaal instellen

Stel met de draaiknop (14) het gewenste geluidssignaal in.

Toonhoogte instellen

Stel met de draaiknop (15) de gewenste toonhoogte van het geluidssignaal in.

Selecteer met de draaiknoppen voor Volume en Toonhoogte een voor u goed hoorbaar geluid met een zo klein mogelijk volume. Afhankelijk van uw gehoor kunt u misschien lage of hoge tonen ook bij kleinere volumes waarnemen.

Apparaat in gebruik nemen

Alarm activeren

Als u het alarm op het geselecteerde tijdstip wilt activeren, draait u de knop (3) rechtsom op ’ON’.

Trilkussen in gebruik nemen

Om het trilkussen in gebruik te kunnen nemen moet u het eerst helemaal opladen:

1. Verbind de wekker door middel van de netadapter met het lichtnet.
2. Verwijder de kleine rubberen stopjes uit de schuifknop van het trilkussen.
3. Steek de verbindingskabel in de connector van het trilkussen en in de connector voor het trilkussen op de wekker.
4. De led op het trilkussen brandt rood.
5. Als het trilkussen volledig opgeladen is, koppelt u het los van de verbindingskabel voor de wekker.
6. Schakel het trilkussen met de schuifknop op het trilkussen in.
7. Stel aan de wekker het signaaltype in op ’Vibratie’ of ’Geluidssignaal + vibratie’.

Bij elk signaal dat door de wekker wordt geactiveerd trilt het kussen totdat de signalering met de Snooze-knop (1) wordt onderbroken.

Telefoonsignaal gebruiken

U kunt de wekker TCL 200 ook gebruiken voor oproepsignalering. Verbind de wekker TCL 200 volgens de aansluittekening met de telefoonaansluitdoos.

Nu wordt elke inkomende oproep omgeleid naar de wekker en wordt de signaalfunctie bij een inkomende oproep geactiveerd, onafhankelijk van de ingestelde signaleringstijd.

4 Instellingen en functies

Alarm activeren/deactiveren

Draai de knop (3) om het alarm te activeren. Links ’Off’ (uit) of rechts ’On’ (aan).

Volume instellen

☞ Het alarm- en telefoonsignaal begint zacht en neemt langzaam toe tot het maximum.

Draai de volumeknop (4) om het gewenste volume in te stellen. Zet het volume eerst op Zacht en verhoog het volume langzaam.

Langdurige blootstelling aan de maximale geluidssterkte van het apparaat kan tot schade aan het gehoor leiden.

Geluidssignaal selecteren

Selecteer door draaien van de knop (5) het gewenste geluidssignaal.

Toonhoogte instellen

Selecteer door draaien van de knop (3) de gewenste toonhoogte.

Dimmer instellen

Met de schuifknop (19) kunt u het display dimmen. In de stand ’ON’ (aan) wordt de helderheid automatisch aangepast. In de stand ’OFF’ (uit) is de automatische functie uitgeschakeld.

Signaleringsperiode selecteren

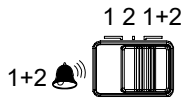

Met de schuifknop (24) kunt u tussen de ingestelde wekperioden kiezen. Van links naar rechts zijn drie instellingen beschikbaar (’Wekperiode 1’, ’Wekperiode 2’ of ’Wekperiode 1 + 2’).

Signalering selecteren

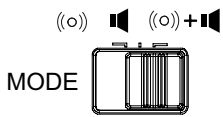

Met de schuifknop (16) stelt u het type signalering in. Van links naar rechts zijn drie instellingen beschikbaar (’Alleen vibratie’, ’Alleen geluidssignaal’ of ’Geluidssignaal + vibratie’)

NL

Instellingen en functies

Sluimerfunctie instellen

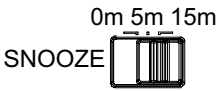

Met de schuifknop (18) stelt u de duur van de sluimerfunctie in. Van links naar rechts zijn drie instellingen beschikbaar ('0 min', '5 min' of '15 min')

Sluimerfunctie activeren

Met de Snooze-knop (1) activeert u de vertraagde sluimerfunctie. Om de sluimerfunctie in te stellen, zie 'Sluimerfunctie instellen'.

Knipperlicht instellen

Met de schuifknop (8) stelt u in of het knipperlicht in de Snooze-knop naast het ingestelde signaal moet knipperen. Van links naar rechts zijn twee instellingen beschikbaar; 'On' (aan) en 'Off' (uit).

Dag van de week en tijd instellen

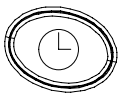

Houd deze knop (8) gedurende 5 seconden ingedrukt om de dag van de week en de tijd in te stellen.

Wektijd en wekperiode instellen

Houd deze knop (9) gedurende 5 seconden ingedrukt om de wektijd en de wekperiode in te stellen. De wektijd is afhankelijk van de stand van de schuifknop (24) ('Wekperiode 1' of 'Wekperiode 2'). Als de schuifknop (24) op 'Wekperiode 1 + 2' ingesteld is, heeft de knop geen functie.

Selectie 'naar boven'

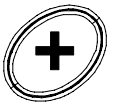

Druk deze knop (6) in als de op het display weergegeven waarde één eenheid naar boven moet worden aangepast.

Selectie 'naar onderen'

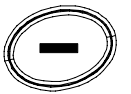

Druk deze knop (7) in als de op het display weergegeven waarde één eenheid naar onderen moet worden aangepast.

Signaal herhalen

Druk deze knop (5) tijdens een alarm in. Het alarm wordt beëindigd en de wekker stelt dezelfde wektijd voor de volgende dag in.

Trilkussen inschakelen

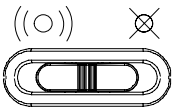

Als u het bijgeleverde trilkussen hebt aangesloten, kunt u met de schakelaar op het trilkussen de vibratiefunctie in- en uitschakelen. Van links naar rechts zijn twee instellingen beschikbaar ('Functie aan' of 'Functie uit').

NL

5 Problemen oplossen

Servicehotline

Controleer eerst de volgende zaken als u problemen hebt met het apparaat. Neem voor garantie contact op met de leverancier van uw telefoon. De garantieperiode bedraagt 2 jaar.

Vragen en antwoorden

Vragen	Antwoorden
Apparaat werkt niet	- Accu's zijn leeg of niet geplaatst. - Netadapter zit niet in stopcontact.
Trilkussen werkt niet	- Accupack is leeg of defect. - Accupacks kunnen bij Amplicon worden besteld. - Trilkussen is niet ingeschakeld. - Buiten bereik van de wekker.
Alarmfunctie wordt niet geactiveerd.	- Alarm is niet ingeschakeld; draai de knop op 'On' (aan).

6 Technische gegevens

Digitale wekker	Waarde
Frequentie:	433 MHz
Stroomvoorziening:	Ingang: 210~240 V_{AC}, 50/60 Hz Uitgang: 12 V_{DC}, 670 mA
Accu's:	2× AAA 1.2 V, 500 mAh, Ni-MH
Voor het eerst opladen:	Maximaal 16 h
Toelaatbare omgevingstemperatuur:	0 °C tot 40 °C
Toelaatbare opslagtemperatuur:	-20 °C tot 60 °C
Zendvermogen:	10 dBm
Afmetingen l × b × h:	80 × 130 × 146 mm
Gewicht:	346 g

Trilkussen	Waarde
Bereik:	Buiten: Ongeveer 100 m
Accupack:	3× AAA 3.6 V, 800 mAh, Ni-MH
Voor het eerst opladen:	Maximaal 16 h
Toelaatbare omgevingstemperatuur:	0 °C tot 40 °C
Toelaatbare opslagtemperatuur:	-20 °C tot 60 °C
Afmetingen l × b × h:	115 × 110 × 35 mm
Gewicht:	178 g

7 Informatie over de verzorging/garantie

Apparaat reinigen

- Reinig de oppervlakken van de behuizing met een zachte, niet-pluizende doek.
- Gebruik geen reinigingsmiddelen of oplosmiddelen.

Garantie

AMPLICOM apparaten worden gefabriceerd en gecontroleerd volgens demodernste fabricagemethoden. Zorgvuldig gekozen materialen en geavanceerde technologieën waarborgen voor een storingvrije werking en lange levensduur. De garantie is niet van toepassing als de oorzaak van het falen van het apparaat is gelegen bij de netwerkaanbieder of in een eventuele huiscentrale. De garantie geldt niet voor de accu's of accupacks die in de producten worden gebruikt. De garantieperiode bedraagt 24 maanden, gerekend vanaf de dag van aankoop.

Binnen de garantieperiode worden alle gebreken die het gevolg zijn van materiaal- of fabricagefouten, kosteloos verholpen. De aanspraak op garantie vervalt bij ingrepen door de koper of derden. Schade die het gevolg is van onjuiste behandeling of bediening, natuurlijke slijtage, verkeerde plaatsing of verkeerd opbergen, van foutieve aansluiting of installatie valt evenals schade door overmacht of overige externe invloeden niet onder de garantie. Wij behouden ons het recht voor om bij reclamaties de defecte onderdelen te repareren of te vervangen dan wel het complete apparaat te vervangen. Vervangen onderdelen en vervangen apparaten worden ons eigendom. Schadeclaims zijn uitgesloten, tenzij sprake is van opzet of grove nalatigheid van de fabrikant.

Als het AMPLICOM apparaat binnen de garantieperiode een defect vertoont, breng het dan terug naar de leverancier en neem de aankoopbon mee. De leverancier is verplicht om u garantie te geven volgens de hier genoemde bepalingen. Na afloop van twee jaar na aankoop en overgave van onze producten kan geen aanspraak meer worden gemaakt op garantie.

Informatie over de verzorging/garantie

Verklaring van overeenstemming

Dit apparaat voldoet aan de eisen van de EU-richtlijn: Richtlijn 1999/5/EG van het Europees Parlement en de Raad van 9 maart 1999 betreffende radioapparatuur en telecommunicatie-eindapparatuur en de wederzijdse erkenning van hun conformiteit. De overeenstemming met de bovengenoemde richtlijn wordt bevestigd door het CE-merk op het apparaat.

Een volledige versie van de Verklaring van overeenstemming kunt u kosteloos downloaden op onze website www.amplicom.eu.

Notitie

Belangrijke garantie-informatie

De garantieperiode voor uw AMPLICON product begint op de datum van aankoop. De garantie dekt gebreken die het gevolg zijn van materiaal- of fabricagefouten. De garantie vervalt bij ingrepen door koper of derden. Schade die het gevolg is van onjuiste behandeling of bediening, natuurlijke slijtage, verkeerde plaatsing of verkeerd opbergen, van foutieve aansluiting of installatie valt evenals schade door overmacht of overige externe invloeden niet onder de garantie.

WEND U VOOR GARANTIE ALLEEN TOT DE LEVERANCIER VAN HET APPARAAT EN VERGEET NIET OM DE AANKOOPBON MEE TE NEMEN.

VOORKOM ONNODIG LANGE WACHTTIJDEN EN STUUR HET APPARAAT NIET NAAR ONS.

RAADPLEEG BIJ VRAGEN OVER DE BEDIENING EN GARANTIE DEZE GEBRUIKSAANWIJZING

AUDIOLINE GmbH
Neuss
Internet: www.amplicom.eu - E-mail: info@audioline.de

Versie 1.0 - 28.01.2010